HIFI FILTER®

Travaux publics
Construction equipment
Baumaschinen

Votre partenaire en filtration
Your Partner in Filtration
Ihr Filtration Partner

www.hifi-filter.com

LIT TP20H

Nous vous proposons de découvrir un extrait de notre catalogue.

Vous avez bien entendu la possibilité de le demander en version complète au format papier grâce au formulaire disponible dans la rubrique *"Documentation"* de notre site web.

We invite you to take a look at an extract from our catalogue.

You also have the option to request for its full version in hard copy format using the form available in the *"Documentation"* section of our website.

Wir bieten Ihnen an, unseren Katalog auszugsweise zu entdecken.

Sie haben natürlich auch die Möglichkeit, unseren Komplettkatalog in Papierform anzufordern. Nutzen Sie hierfür das Formular auf unserer Website unter der Rubrik *"Dokumentation"*.

SOMMAIRE
CONTENTS
INHALTSVERZEICHNIS

Codification - Commentaires Codification - Comments Legende - Kommentare	1 - 12
Applications machines de chantier Earth moving equipment applications Bau-, Spezialmaschinen- Anwendungen	13 - 708
Applications moteurs - Filtres pour aération moteur Engine applications - Filters for engine breather Motoren- Anwendungen - Filter für Motorenlüftung	709 - 794
Applications matériel d'élévation Lifting equipments applications Hebebühnen- Anwendungen	795 - 876
Filtres habitacles Cabin air filters Kabinenfilter	877 - 948
Filtres pour Aspirateurs - Balayeuses - Foreuses - Excavatrices Filters for Vacuum cleaners - Sweeper - Drill - Diggers Filters für Staubsauger - Kehrmaschinen - Bohrmaschinen - Saugbagger	949 - 972
Filtres à carburant - Accessoires Fuel filter - Accessories Kraftstofffilter - Zubehöre	973 - 1058
Filtres à air - Accessoires Air filters - Accessories Luftfilters - Zubehöre	1059 - 1098
Filtres hydrauliques - Accessoires Hydraulic filters - Accessories Hydraulikfilter - Zubehöre	1099 - 1140
Groupes de filtration Filtration unit Ölreinigungsgeräte	1141 - 1156
Filtres pour circuit de refroidissement - Tests des liquides de refroidissement Cooling system filters - Coolant tests strips Filter für Kühlsystem - Kühlmittel- Testreifen	1157 - 1164
Divers Miscellaneous Verschiedenes	1165 - 1182
Recommandations générales General advices Allgemeine Hinweise **Trucs et astuces** Tricks and clever bits Tipps **Nos catalogues** Our catalogues Unsere Kataloge **Conditions générales de vente** General terms of sales Allgemeine Geschäftsbedingungen	1183 - 1196

HIFI FILTER®

www.hifi-filter.com

ABAGEN

25 KVA

Type mach. GROUPE ELECT.
Mot.make DEUTZ
Mot.type D 2009 L04
Oil/Oel : **SO 311**
Gasoil : **SN 482**

35 KVA

Type mach. GROUPE ELECT.
Mot.make DEUTZ
Mot.type F 4 M 2011
Oil/Oel : **SO 434**
Gasoil : **SN 327**

44 KVA

Type mach. GROUPE ELECT.
Mot.make DEUTZ
Mot.type BF4M2011C
Oil/Oel : **SO 434**
Gasoil : **SN 327**

ABG

VOIR AUSSI/SEE/SIEHE VOLVO

ALEXANDER 126

Type mach. COMPACTEUR
Mot.make DEUTZ
Mot.type F 3 L 912
Oil/Oel : **SO 115**
Gasoil : **SN 039**
Hydraulic: **SH 63161**

ALEXANDER 128

Type mach. COMPACTEUR
Mot.make DEUTZ
Mot.type F 4 L 912
Oil/Oel : **SO 115**
Gasoil : **SN 039**
Air1/Luft: **SA 14008**
Air2/Luft: **SA 11792**
Hydraulic: **SH 63161**

ALEXANDER 130

Type mach. COMPACTEUR
Mot.make DEUTZ
Mot.type F 3 L 912
Oil/Oel : **SO 115**
Gasoil : **SN 039**

ALEXANDER 134

Type mach. COMPACTEUR
Mot.make DEUTZ
Mot.type F 5 L 912
Oil/Oel : **SO 040**
Gasoil : **SN 039**

ALPHA 150

Type mach. COMPACTEUR
Mot.make DEUTZ
Mot.type F 4 L 912
Oil/Oel : **SO 115**
Gasoil : **SN 039**
Air/Luft : **SA 14008**
Hydraulic: **SH 63161**

ALPHA 160

Type mach. COMPACTEUR
Mot.make DEUTZ
Mot.type F 4 L 913
Oil/Oel : **SO 115**
Gasoil : **SN 039**

ABG

ALPHA 180

Type mach. COMPACTEUR
Mot.make DEUTZ
Mot.type F 4 L 913
Oil/Oel : **SO 115**
Gasoil : **SN 039**

ALPHA 190

Type mach. COMPACTEUR
Mot.make DEUTZ
Mot.type F 6 L 913
Oil/Oel : **SO 040**
Gasoil : **SN 039**
Air1/Luft: **SA 14019**
Air2/Luft: **SA 11791**

ALPHA 192

Type mach. COMPACTEUR
Mot.make DEUTZ
Mot.type F 6 L 913
Oil/Oel : **SO 040**
Gasoil : **SN 039**

ALPHA 194

Type mach. COMPACTEUR
Mot.make DEUTZ
Mot.type F 6 L 913
Oil/Oel : **SO 040**
Gasoil : **SN 039**

ALPHA 196

Type mach. COMPACTEUR
Mot.make DEUTZ
Mot.type BF 6 L 913
Oil/Oel : **SO 515** *OU/ODER*
Oil/Oel : **SO 7091** *RENFORCE/VERSTAKT*
Gasoil : **SN 039**

BP 13-29

Type mach. PLAQUE VIBRANTE
Air/Luft : **SA 10014**

BP 13-45 G

Type mach. PLAQUE VIBRANTE
Air/Luft : **SA 10014**

BP 13-48 G

Type mach. PLAQUE VIBRANTE
Air/Luft : **SA 10014**

BP 20

Type mach. PLAQUE VIBRANTE
Mot.make HATZ
Gasoil : **SN 20130**

BP 30

Type mach. PLAQUE VIBRANTE
Mot.make HATZ
Gasoil : **SN 20130**

BP 30 G

Type mach. PLAQUE VIBRANTE
Mot.make HATZ
Gasoil : **SN 20130**

BP 34

Type mach. PLAQUE VIBRANTE
Mot.make HATZ
Gasoil : **SN 20130**

BT 70

Type mach. PLAQUE VIBRANTE
Air/Luft : **SA 10014**

ABG

D 500/600/650/800/900

Type mach. COMPACTEUR
Mot.make HATZ
Gasoil : **SN 20130**

DD 16

Type mach. COMPACTEUR
Mot.make KUBOTA
Mot.type D 722 B
Oil/Oel : **T 600**

DD 18

Type mach. COMPACTEUR
Mot.make KUBOTA
Mot.type D 722 B
Oil/Oel : **T 600**

DD 20

Type mach. COMPACTEUR
Mot.make KUBOTA
Mot.type D 722 B
Oil/Oel : **T 600**

DD 22

Type mach. COMPACTEUR
Mot.make DEUTZ
Mot.type F 3 L 1011
Oil/Oel : **SO 228**
Gasoil : **SN 555**

DD 24

Type mach. COMPACTEUR
Mot.make DEUTZ
Mot.type F 3 L 1011
Oil/Oel : **SO 228**
Gasoil : **SN 555**

DD 32

Type mach. COMPACTEUR
Mot.make DEUTZ
Mot.type F 3 L 1011
Oil/Oel : **SO 228**
Gasoil : **SN 555**

DD 74

Type mach. COMPACTEUR
Mot.make DEUTZ
Mot.type BF 4 L 1011
Oil/Oel : **SO 228**
Gasoil : **SN 555**

JUMBO 140

Type mach. COMPACTEUR
Mot.make DEUTZ
Mot.type F 6 L 413
Oil/Oel : **SO 040**
Gasoil : **SN 066** *PRIM*
Gasoil : **SN 1147** *SECON*
Air/Luft : **SA 14085**

MICKY 123

Type mach. COMPACTEUR
Mot.make HATZ
Mot.type Z 789 H
Oil/Oel : **SO 7108**
Gasoil : **SN 1146**
Air/Luft : **SA 10074**

MICKY 123 S

Type mach. COMPACTEUR
Mot.make HATZ
Mot.type Z 789 H
Oil/Oel : **SO 7108**
Gasoil : **SN 1146**
Air/Luft : **SA 10074**

EXTRAIT EKTRACT AUSZUG

SOMMAIRE
CONTENTS
INHALTSVERZEICHNIS

	Codification - Commentaires Codification - Comments Legende - Kommentare	1 - 12
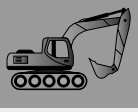	**Applications machines de chantier** Earth moving equipment applications Bau-, Spezialmaschinen- Anwendungen	13 - 708
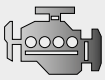	**Applications moteurs - Filtres pour aération moteur** Engine applications - Filters for engine breather Motoren- Anwendungen - Filter für Motorenlüftung	709 - 794
	Applications matériel d'élévation Lifting equipments applications Hebebühnen- Anwendungen	795 - 876
	Filtres habitacles Cabin air filters Kabinenfilter	877 - 948
	Filtres pour Aspirateurs - Balayeuses - Foreuses - Excavatrices Filters for Vacuum cleaners - Sweeper - Drill - Diggers Filters für Staubsauger - Kehrmaschinen - Bohrmaschinen - Saugbagger	949 - 972
	Filtres à carburant - Accessoires Fuel filter - Accessories Kraftstofffilter - Zubehöre	973 - 1058
	Filtres à air - Accessoires Air filters - Accessories Luftfilters - Zubehöre	1059 - 1098
	Filtres hydrauliques - Accessoires Hydraulic filters - Accessories Hydraulikfilter - Zubehöre	1099 - 1140
	Groupes de filtration Filtration unit Ölreinigungsgeräte	1141 - 1156
	Filtres pour circuit de refroidissement - Tests des liquides de refroidissement Cooling system filters - Coolant tests strips Filter für Kühlsystem - Kühlmittel- Testreifen	1157 - 1164
	Divers Miscellaneous Verschiedenes	1165 - 1182
	Recommandations générales General advices Allgemeine Hinweise **Trucs et astuces** Tricks and clever bits Tipps **Nos catalogues** Our catalogues Unsere Kataloge **Conditions générales de vente** General terms of sales Allgemeine Geschäftsbedingungen	1183 - 1196

HIFI FILTER®

www.hifi-filter.com

ACME

A 180 / A 220 / A 220 B
Type mach. MOTEUR
Air/Luft : **SA 12921**

A 180 B / A 180 P / A 180 SB / A 220 P / A 220 SB
Type mach. MOTEUR
Air/Luft : **SA 12921**

ACT 280 OHC
Type mach. MOTEUR
Air/Luft : **SA 17128**

ACT 340 OHC
Type mach. MOTEUR
Air/Luft : **SA 17128**

AD 1100 / AD 1200
Type mach. MOTEUR
Oil/Oel : **SO 526**

AD 118 / AD 121
Type mach. MOTEUR
Gasoil : **SN 555**

ADN 37 / ADN 37 W / ADN 37/2W
Type mach. MOTEUR
Oil/Oel : **SO 8007**
Gasoil : **SN 21564** *CART/EINS*
Gasoil : **SN 555** *VISSE/SCHR*

ADN 43 W / ADN 45 / ADN 45 W
Type mach. MOTEUR
Oil/Oel : **SO 8007**
Gasoil : **SN 21564** *CART/EINS*
Gasoil : **SN 555** *VISSE/SCHR*

ADN 48 / ADN 48 W / ADN 54
Type mach. MOTEUR
Oil/Oel : **SO 8007**
Gasoil : **SN 21564** *CART/EINS*
Gasoil : **SN 555** *VISSE/SCHR*

ADN 54 W / ADN 60 / ADN 60 W
Type mach. MOTEUR
Oil/Oel : **SO 8007**
Gasoil : **SN 21564** *CART/EINS*
Gasoil : **SN 555** *VISSE/SCHR*

ADX 131
Type mach. MOTEUR
Air/Luft : **SA 12927**

ADX 300 / ADX 600 / ADX 740
Type mach. MOTEUR
Air/Luft : **SA 12927**

ADX 359
Type mach. MOTEUR
Air/Luft : **SA 12927**

ALN 215 W / ALN 290 W / ALN 330 / ALN 330 W
Type mach. MOTEUR
Air/Luft : **SA 12832**

ACME

ALN 330 WB
Type mach. MOTEUR
Air/Luft : **SA 12832**

AT 330
Type mach. MOTEUR
Air/Luft : **SA 12832**

DIVERS
Type mach. MOTE
Gasoil : **SN 21563** *OU/ODER*
Gasoil : **SN 21564**

AIFO

VOIR/SEE/SIEHE FIAT IVECO

ALSTHOM

DIESEL AIR 120
Type mach. MOTEUR
Gasoil : **SN 99133**

PIELSTICK
Type mach. MOTEUR
Gasoil : **SN 99124**
Air/Luft : **SA 19498**

ASHOK LEYLAND

AL 4 DTG
Type mach. MOTEUR

AL 4 DTI
Type mach. MOTEUR

AL 4102 G1
Type mach. MOTEUR

AL 485 G1
Type mach. MOTEUR

AL 485 TAG3
Type mach. MOTEUR

AL 485 TG2
Type mach. MOTEUR

AL 6 DTI
Type mach. MOTEUR

AL 615 TAG1
Type mach. MOTEUR

AL 615 TAG2
Type mach. MOTEUR

AL 680 TAG2/3
Type mach. MOTEUR

ALGD 618.42D
Type mach. MOTEUR

ASHOK LEYLAND

ALGPWO4D
Type mach. MOTEUR

AS MOTOREN

AS 21 / AS 26
Type mach. MOTEUR
Air/Luft : **SA 10007** *->09.81*
Air/Luft : **SA 5279** *10.81->*

AS 42 B 8
Type mach. MOTEUR
Air/Luft : **SA 10007** *->09.81*
Air/Luft : **SA 5279** *10.81->*

AS 45 B 1
Type mach. MOTEUR
Air/Luft : **SA 10007** *->09.81*
Air/Luft : **SA 5279** *10.81->*

AS 53
Type mach. MOTEUR
Air/Luft : **SA 19382**

AS 53 B 1
Type mach. MOTEUR
Air/Luft : **SA 10007** *->09.81*
Air/Luft : **SA 5279** *10.81->*

AS 53 B 8
Type mach. MOTEUR
Air/Luft : **SA 10007** *->09.81*
Air/Luft : **SA 5279** *10.81->*

B&W

VOIR AUSSI/SEE/SIEHE ALPHA DIESEL
Type mach. .

5 L 28/32
Type mach. MOTEUR

5 T 23 LH
Type mach. MOTEUR

6 S 28 LH-4
Type mach. MOTEUR

6 T 23 LH
Type mach. MOTEUR

BERLIET

LCA 3-147
Type mach. MOTEUR
Oil/Oel : **SO 053**
Gasoil : **SN 001**
Air/Luft : **SA 19116**

LE 13,5
Type mach. MOTEUR
Oil/Oel : **SO 053**
Gasoil : **SN 001**
Air/Luft : **SA 19116**

EXTRAIT EXTRACT AUSZUG

FILTRES POUR AÉRATION MOTEUR / FILTERS FOR ENGINE BREATHER / FILTER FÜR MOTORENTLÜFTUNG

ATLAS COPCO

SAO 5313

FILTRE AERATION MOTEUR
MOTORENTLÜFTUNG FILTER
ENGINE BREATHER FILTER

H : 70 mm
Ø : 79 / 70 mm
ø : 40 / 40 mm

CATERPILLAR

SAO 6091

FILTRE AERATION MOTEUR
MOTORENTLÜFTUNG FILTER
ENGINE BREATHER FILTER

H : 90 mm
Ø : 94 / 79 mm

CATERPILLAR

SAO 6207

FILTRE AERATION MOTEUR
MOTORENTLÜFTUNG FILTER
ENGINE BREATHER FILTER

H : 292 / 266 mm
Ø : 82 / 71 mm
ø : 0 mm

BAUDOUIN

SAO 4126

FILTRE AERATION MOTEUR
MOTORENTLÜFTUNG FILTER
ENGINE BREATHER FILTER

H : 59 / 55 mm
Ø : 102 mm
ø : 74 / 74 mm

SAO 6110

FILTRE AERATION MOTEUR
MOTORENTLÜFTUNG FILTER
ENGINE BREATHER FILTER

H : 177 / 174 mm
Ø : 97 mm
ø : M22X1,5

CHRYSLER

SAO 16799

FILTRE AERATION MOTEUR
MOTORENTLÜFTUNG FILTER
ENGINE BREATHER FILTER

H : 77 mm
L : 415 mm
I : 175 mm

CASE

SAO 7100

FILTRE AERATION MOTEUR
MOTORENTLÜFTUNG FILTER
ENGINE BREATHER FILTER

H : 67 / 23 mm
Ø : 108 / 102 mm
ø : 39 / 22 mm

SAO 6191

FILTRE AERATION MOTEUR
MOTORENTLÜFTUNG FILTER
ENGINE BREATHER FILTER

H : 117 mm
Ø : 89 mm
ø : 48 / 35 mm

CLAAS

SAO 5119

FILTRE AERATION MOTEUR
MOTORENTLÜFTUNG FILTER
ENGINE BREATHER FILTER

H : 120 / 111 mm
Ø : 64 / 56 mm
ø : 41 mm

CATERPILLAR

SAO 16742

FILTRE AERATION MOTEUR
MOTORENTLÜFTUNG FILTER
ENGINE BREATHER FILTER

H : 96 mm
Ø : 100 mm
ø : 34 mm

SAO 6198

FILTRE AERATION MOTEUR
MOTORENTLÜFTUNG FILTER
ENGINE BREATHER FILTER

H : 224 / 197 mm
Ø : 82 / 71 mm
ø : 0 mm

CUMMINS

SAO 16799

FILTRE AERATION MOTEUR
MOTORENTLÜFTUNG FILTER
ENGINE BREATHER FILTER

H : 77 mm
L : 415 mm
I : 175 mm

SAO 16751

FILTRE AERATION MOTEUR
MOTORENTLÜFTUNG FILTER
ENGINE BREATHER FILTER

H : 205 / 158 mm
Ø : 104 mm
ø : 24 mm

SAO 6200

FILTRE AERATION MOTEUR
MOTORENTLÜFTUNG FILTER
ENGINE BREATHER FILTER

H : 246 / 208 mm
Ø : 177 mm
ø : 43 mm

DEMAG

SAO 5119

FILTRE AERATION MOTEUR
MOTORENTLÜFTUNG FILTER
ENGINE BREATHER FILTER

H : 120 / 111 mm
Ø : 64 / 56 mm
ø : 41 mm

SAO 16803

FILTRE AERATION MOTEUR
MOTORENTLÜFTUNG FILTER
ENGINE BREATHER FILTER

H : 150 mm
Ø : 122 mm
ø : 65 / 51 mm

SAO 6201

FILTRE AERATION MOTEUR
MOTORENTLÜFTUNG FILTER
ENGINE BREATHER FILTER

H : 205 / 174 mm
Ø : 130 mm
ø : 32 mm

DEUTZ

SAO 5233

FILTRE AERATION MOTEUR
MOTORENTLÜFTUNG FILTER
ENGINE BREATHER FILTER

H : 55 mm
Ø : 75 mm
ø : 42 mm

EXTRAIT EXTRACT AUSZUG

FILTRES POUR AÉRATION MOTEUR / FILTERS FOR ENGINE BREATHER / FILTER FÜR MOTORENTLÜFTUNG

DEUTZ

SAO 5287

FILTRE AERATION MOTEUR
MOTORENTLÜFTUNG FILTER
ENGINE BREATHER FILTER

H : 248 / 129 mm
Ø : 173 / 142 mm
ø : 38 mm

SAO 5288

FILTRE AERATION MOTEUR
MOTORENTLÜFTUNG FILTER
ENGINE BREATHER FILTER

H : 50 mm
Ø : 65 mm
ø : 20 mm

SAO 5320

FILTRE AERATION MOTEUR
MOTORENTLÜFTUNG FILTER
ENGINE BREATHER FILTER

H : 60 mm
Ø : 88 mm
ø : 22 / 22 mm

SAO 5321

FILTRE AERATION MOTEUR
MOTORENTLÜFTUNG FILTER
ENGINE BREATHER FILTER

H : 92 / 54 mm
Ø : 80 mm
ø : 35 / 19 mm

SAO 6200

FILTRE AERATION MOTEUR
MOTORENTLÜFTUNG FILTER
ENGINE BREATHER FILTER

H : 246 / 208 mm
Ø : 177 mm
ø : 43 mm

SAO 6201

FILTRE AERATION MOTEUR
MOTORENTLÜFTUNG FILTER
ENGINE BREATHER FILTER

H : 205 / 174 mm
Ø : 130 mm
ø : 32 mm

DEUTZ

SAO 6202

FILTRE AERATION MOTEUR
MOTORENTLÜFTUNG FILTER
ENGINE BREATHER FILTER

H : 151 / 125 mm
Ø : 97 mm
ø : 23 mm

DONALDSON

SAO 16572

FILTRE AERATION MOTEUR
MOTORENTLÜFTUNG FILTER
ENGINE BREATHER FILTER

H : 206 / 194 mm
Ø : 127 mm
ø : 55 / 0 mm

DOOSAN

SAO 5235

FILTRE AERATION MOTEUR
MOTORENTLÜFTUNG FILTER
ENGINE BREATHER FILTER

H : 158 / 105 mm
Ø : 88 / 70 mm

SAO 6181

FILTRE AERATION MOTEUR
MOTORENTLÜFTUNG FILTER
ENGINE BREATHER FILTER

H : 174 mm
Ø : 88 / 78 mm
ø : 35 / 35 mm

DULEVO

KAO 7061

KIT AERATION MOTEUR
ENTLÜFTUNGSFILTER-KIT
ENGINE BREATHER KIT

H : 74 / 71 mm
Ø : 83 / 53 mm
ø : 18 mm

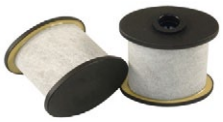

FENDT

SAO 5233

FILTRE AERATION MOTEUR
MOTORENTLÜFTUNG FILTER
ENGINE BREATHER FILTER

H : 55 mm
Ø : 75 mm
ø : 42 mm

FORD

SAO 6157

FILTRE AERATION MOTEUR
MOTORENTLÜFTUNG FILTER
ENGINE BREATHER FILTER

H : 46 mm
Ø : 56 mm
ø : 36 / 36 mm

SAO 6197

FILTRE AERATION MOTEUR
MOTORENTLÜFTUNG FILTER
ENGINE BREATHER FILTER

H : 38 mm
Ø : 148 mm
ø : 49 / 26 mm

HEULIEZ

KAO 7061

KIT AERATION MOTEUR
ENTLÜFTUNGSFILTER-KIT
ENGINE BREATHER KIT

H : 74 / 71 mm
Ø : 83 / 53 mm
ø : 18 mm

SAO 7079

FILTRE AERATION MOTEUR
MOTORENTLÜFTUNG FILTER
ENGINE BREATHER FILTER

H : 28 mm
L : 262 mm
l : 139 mm

HIDROMEK

SAO 8618

FILTRE AERATION MOTEUR
MOTORENTLÜFTUNG FILTER
ENGINE BREATHER FILTER

H : 52 / 48 mm
Ø : 71 mm
ø : 27 / 27 mm

HYSTER

SAO 8618

FILTRE AERATION MOTEUR
MOTORENTLÜFTUNG FILTER
ENGINE BREATHER FILTER

H : 52 / 48 mm
Ø : 71 mm
ø : 27 / 27 mm

[EXTRAIT EXTRACT AUSZUG]

SOMMAIRE
CONTENTS
INHALTSVERZEICHNIS

	Codification - Commentaires Codification - Comments Legende - Kommentare	1 - 12
	Applications machines de chantier Earth moving equipment applications Bau-, Spezialmaschinen- Anwendungen	13 - 708
	Applications moteurs - Filtres pour aération moteur Engine applications - Filters for engine breather Motoren- Anwendungen - Filter für Motorenlüftung	709 - 794
	Applications matériel d'élévation Lifting equipments applications Hebebühnen- Anwendungen	795 - 876
	Filtres habitacles Cabin air filters Kabinenfilter	877 - 948
	Filtres pour Aspirateurs - Balayeuses - Foreuses - Excavatrices Filters for Vacuum cleaners - Sweeper - Drill - Diggers Filters für Staubsauger - Kehrmaschinen - Bohrmaschinen - Saugbagger	949 - 972
	Filtres à carburant - Accessoires Fuel filter - Accessories Kraftstofffilter - Zubehöre	973 - 1058
	Filtres à air - Accessoires Air filters - Accessories Luftfilters - Zubehöre	1059 - 1098
	Filtres hydrauliques - Accessoires Hydraulic filters - Accessories Hydraulikfilter - Zubehöre	1099 - 1140
	Groupes de filtration Filtration unit Ölreinigungsgeräte	1141 - 1156
	Filtres pour circuit de refroidissement - Tests des liquides de refroidissement Cooling system filters - Coolant tests strips Filter für Kühlsystem - Kühlmittel- Testreifen	1157 - 1164
	Divers Miscellaneous Verschiedenes	1165 - 1182
	Recommandations générales General advices Allgemeine Hinweise **Trucs et astuces** Tricks and clever bits Tipps **Nos catalogues** Our catalogues Unsere Kataloge **Conditions générales de vente** General terms of sales Allgemeine Geschäftsbedingungen	1183 - 1196

HIFI FILTER®

www.hifi-filter.com

AICHI

RZ 150

Type mach.	NACELLE	
Mot.make	ISUZU	
Mot.type	4BD1	
Oil/Oel :	**T 8211**	
Gasoil :	**BE 3213**	*PREF/VORF*
Gasoil :	**FT 6238**	
Air1/Luft:	**SA 14009 K**	
Air2/Luft:	**SA 11630**	

SP 14 CJ

Type mach.	NACELLE	
Annee/year	2008->	
Mot.make	YANMAR	
Mot.type	4 TNV 98	
Oil/Oel :	**SO 6105**	
Gasoil :	**SN 25027**	
Air1/Luft:	**SA 16059**	
Air2/Luft:	**SA 16080**	
Hydraulic:	**SH 60082**	*X2*

SP 21 AJ

Type mach.	NACELLE	
Mot.make	ISUZU	
Mot.type	CC-4JG1	
Oil/Oel :	**T 6737**	
Gasoil :	**FT 6238**	
Air1/Luft:	**SA 14009 K**	
Air2/Luft:	**SA 11630**	
Hydraulic:	**SH 60242**	+
Hydraulic:	**SH 63715**	

SP 21 AJ

Type mach.	NACELLE	
Mot.make	ISUZU	
Mot.type	4LE2	
Oil/Oel :	**SO 6158**	
Gasoil :	**SN 21581**	*PREF/VORF*
Gasoil :	**FT 6238**	
Air1/Luft:	**SA 14009 K**	
Air2/Luft:	**SA 11630**	
Hydraulic:	**SH 63715**	

SP 21 S

Type mach.	NACELLE	
Mot.make	ISUZU	
Mot.type	4LE2X	
Oil/Oel :	**SO 6158**	
Gasoil :	**SN 25035**	*PPE*
Gasoil :	**SN 21581**	*PREF/VORF*
Gasoil :	**FT 6238**	
Air1/Luft:	**SA 14009 K**	
Air2/Luft:	**SA 11630**	

SR 12 BJ

Type mach.	NACELLE	
Mot.make	ISUZU	
Mot.type	3 CE1-P	
Oil/Oel :	**T 8307**	
Gasoil :	**SN 25028**	*PREF/VORF*
Gasoil :	**SN 25027**	
Air/Luft :	**SA 10385 K**	
Hydraulic:	**SH 60082**	*X2*

SR 21 A/AJ

Type mach.	NACELLE	
Mot.make	ISUZU	
Mot.type	CC-4JG1	
Oil/Oel :	**T 6737**	
Gasoil :	**FT 6238**	
Gasoil :	**SN 25035**	*PREF/VORF PPE*
Air1/Luft:	**SA 14009 K**	
Air2/Luft:	**SA 11630**	
Hydraulic:	**SH 60197**	*X2*

AICHI

U 615

Type mach.	NACELLE	
Mot.make	YANMAR	
Mot.type	4TNV88	
Oil/Oel :	**SO 6105**	
Gasoil :	**SN 25028**	*PREF/VORF*
Gasoil :	**SN 25027**	
Air1/Luft:	**SA 16059**	
Air2/Luft:	**SA 16080**	

AIRO

A 12 JRTD

Type mach.	NACELLE	
Annee/year	2011->	
Mot.make	YANMAR	
Mot.type	3 TNV 88	
Oil/Oel :	**SO 6117**	
Gasoil :	**SN 25027**	
Air1/Luft:	**SA 16074**	

A 15 JRTD

Type mach.	NACELLE	
Annee/year	2014	
Mot.make	YANMAR	
Mot.type	3TNV88BDYE	
Oil/Oel :	**SO 6117**	
Gasoil :	**SN 25027**	
Air/Luft :	**SA 16074**	
Hydraulic:	**SH 93132**	

A 16 JRTD

Type mach.	NACELLE	
Annee/year	2013->	
Mot.make	HATZ	
Mot.type	3L41C	
Oil/Oel :	**SO 053**	
Gasoil :	**RT 7**	*PREF/VORF*
Gasoil :	**SN 327**	
Air/Luft :	**SA 10126**	

A 16 JRTD

Type mach.	NACELLE	
Annee/year	2013->	
Mot.make	ISUZU	
Mot.type	4LE1	
Oil/Oel :	**T 8304**	
Gasoil :	**FT 6238**	
Air1/Luft:	**SA 16578**	

R 15 DC

Type mach.	NACELLE	
Mot.make	HONDA	
Mot.type	IGX 440	
Air/Luft :	**SA 12831**	

SF 1000 D4WD

Type mach.	PLATE FORME	
Annee/year	2011->	
Mot.make	HATZ	
Mot.type	3 W 35	
Oil/Oel :	**SO 7108**	
Gasoil :	**RT 7**	*IN LINE*
Gasoil :	**SN 70325**	
Air/Luft :	**SA 12298**	*X2*

SF 820 ED

Type mach.	PLATE FORME	
Mot.make	HATZ	

SG 1000 E/B

Type mach.	NACELLE	
Mot.make	KOHLER	

SG 1000 NEW E

Type mach.	NACELLE	
Mot.make	ELECTRIQUE	
Hydraulic:	**CR 100/3**	

AIRO

SG 1100 JE

Type mach.	NACELLE	
Mot.make	ELECTRIQUE	
Hydraulic:	**CR 100/3**	

SG 1400 JD 4WD

Type mach.	NACELLE	
Mot.make	HATZ	
Mot.type	3L41C	
Oil/Oel :	**SO 053**	
Gasoil :	**RT 16**	*PREF/VORF*
Gasoil :	**SN 556**	
Air/Luft :	**SA 10126**	
Hydraulic:	**SH 63593**	

SG 1850 JD 4WD

Type mach.	NACELLE	
Mot.make	HATZ	

V 5 E

Type mach.	NACELLE	
Annee/year	2014	
Mot.make	ELECTRIQUE	
Hydraulic:	**SH 63083**	

X 12 RTD

Type mach.	PLATE FORME	
Annee/year	2011->	
Mot.make	HATZ	
Mot.type	3 W 35	
Oil/Oel :	**SO 7108**	
Gasoil :	**RT 7**	*IN LINE*
Gasoil :	**SN 70325**	
Air/Luft :	**SA 12298**	*X2*
Hydraulic:	**SH 63472**	

ATN

AE 7380

Type mach.	NACELLE	
Annee/year	2011->	
Mot.make	KUBOTA	
Mot.type	D 1105 EU2	
Oil/Oel :	**SO 6117**	
Gasoil :	**SN 901230**	
Air1/Luft:	**SA 16074**	
Air2/Luft:	**SA 16190**	
Hydraulic:	**SH 57092**	
Hydraulic:	**SH 63306**	*RETOUR/RUCK*

CX 12

Type mach.	PLATE FORME	
Annee/year	2012	
Mot.make	KUBOTA	
Mot.type	V1305	
Oil/Oel :	**SO 6117**	
Gasoil :	**SN 901230**	*OU/ODER*
Gasoil :	**SN 25106**	
Air1/Luft:	**SA 16074**	
Air2/Luft:	**SA 16190**	
Hydraulic:	**SH 57092**	

CX 15

Type mach.	PLATE FORME	
Annee/year	2012	
Mot.make	KUBOTA	
Mot.type	V2203	
Oil/Oel :	**SO 6001**	
Gasoil :	**SN 25106**	
Air1/Luft:	**SA 16074**	
Air2/Luft:	**SA 16190**	

[EXTRAIT EXTRACT AUSZUG]

SOMMAIRE
CONTENTS
INHALTSVERZEICHNIS

	Codification - Commentaires Codification - Comments Legende - Kommentare	1 - 12
	Applications machines de chantier Earth moving equipment applications Bau-, Spezialmaschinen- Anwendungen	13 - 708
	Applications moteurs - Filtres pour aération moteur Engine applications - Filters for engine breather Motoren- Anwendungen - Filter für Motorenlüftung	709 - 794
	Applications matériel d'élévation Lifting equipments applications Hebebühnen- Anwendungen	795 - 876
	Filtres habitacles Cabin air filters Kabinenfilter	877 - 948
	Filtres pour Aspirateurs - Balayeuses - Foreuses - Excavatrices Filters for Vacuum cleaners - Sweeper - Drill - Diggers Filters für Staubsauger - Kehrmaschinen - Bohrmaschinen - Saugbagger	949 - 972
	Filtres à carburant - Accessoires Fuel filter - Accessories Kraftstofffilter - Zubehöre	973 - 1058
	Filtres à air - Accessoires Air filters - Accessories Luftfilters - Zubehöre	1059 - 1098
	Filtres hydrauliques - Accessoires Hydraulic filters - Accessories Hydraulikfilter - Zubehöre	1099 - 1140
	Groupes de filtration Filtration unit Ölreinigungsgeräte	1141 - 1156
	Filtres pour circuit de refroidissement - Tests des liquides de refroidissement Cooling system filters - Coolant tests strips Filter für Kühlsystem - Kühlmittel- Testreifen	1157 - 1164
	Divers Miscellaneous Verschiedenes	1165 - 1182
	Recommandations générales General advices Allgemeine Hinweise **Trucs et astuces** Tricks and clever bits Tipps **Nos catalogues** Our catalogues Unsere Kataloge **Conditions générales de vente** General terms of sales Allgemeine Geschäftsbedingungen	1183 - 1196

HIFI FILTER®

www.hifi-filter.com

FILTRES HABITACLES / CABIN AIR FILTERS / KABINENFILTER

AEBI

SC 50084
FILTRE HABITACLE
KABINENFILTER
CABIN AIR FILTER
H : 38 mm
L : 375 mm
I : 355 mm

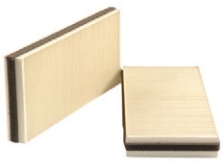

SC 50118
FILTRE HABITACLE
KABINENFILTER
CABIN AIR FILTER
H : 40 mm
L : 725 mm
I : 715 mm

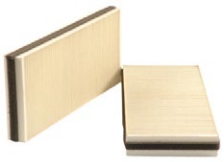

SC 5013
FILTRE HABITACLE
KABINENFILTER
CABIN AIR FILTER
H : 30 mm
L : 520 / 510 mm
I : 161 / 101 mm

SC 50233
FILTRE HABITACLE
KABINENFILTER
CABIN AIR FILTER
H : 29 mm
L : 404 mm
I : 399 mm

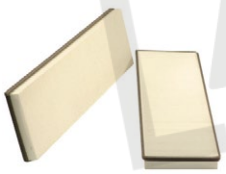

AEREL

SC 40025
FILTRE HABITACLE
KABINENFILTER
CABIN AIR FILTER
H : 60 / 55 mm
L : 710 mm
I : 190 mm

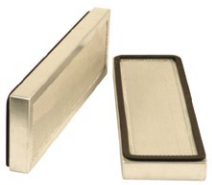

SC 40025 CAG
FILTRE HABITACLE
KABINENFILTER
CABIN AIR FILTER
H : 60 / 55 mm
L : 710 mm
I : 190 mm

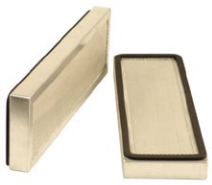

AGCO

SC 11636
FILTRE HABITACLE
KABINENFILTER
CABIN AIR FILTER
H : 56 mm
L : 840 mm
I : 166 mm

SC 50130 CA
FILTRE HABITACLE
KABINENFILTER
CABIN AIR FILTER
H : 55 / 46 mm
L : 298 / 279 mm
I : 210 / 192 mm

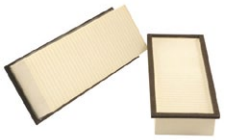

SC 50182
FILTRE HABITACLE
KABINENFILTER
CABIN AIR FILTER
H : 5 mm
L : 580 mm
I : 120 mm

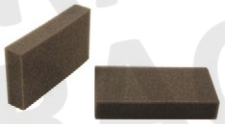

SC 50218
FILTRE HABITACLE
KABINENFILTER
CABIN AIR FILTER
H : 10 mm
L : 650 mm
I : 115 mm

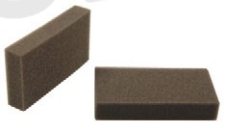

SC 60028
FILTRE HABITACLE
KABINENFILTER
CABIN AIR FILTER
H : 53 / 38 mm
L : 650 mm
I : 350 mm

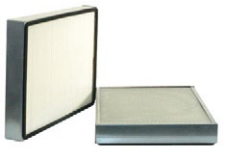

SC 60097
FILTRE HABITACLE
KABINENFILTER
CABIN AIR FILTER
H : 20 mm
L : 457 mm
I : 66 mm

AGCO

SC 7006
FILTRE HABITACLE
KABINENFILTER
CABIN AIR FILTER
H : 17 mm
L : 386 mm
I : 172 mm

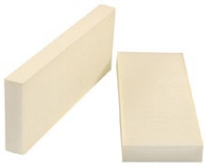

SC 7013 CA
FILTRE HABITACLE
KABINENFILTER
CABIN AIR FILTER
H : 30 mm
L : 290 mm
I : 160 mm

SC 90056
FILTRE HABITACLE
KABINENFILTER
CABIN AIR FILTER
H : 27 mm
L : 589 mm
I : 154 mm

SC 90080 CAG
FILTRE HABITACLE
KABINENFILTER
CABIN AIR FILTER
H : 56 / 48 mm
L : 465 mm
I : 178 / 175 mm

SC 90116 CAG
FILTRE HABITACLE
KABINENFILTER
CABIN AIR FILTER
H : 64 / 54 mm
L : 454 mm
I : 278 mm

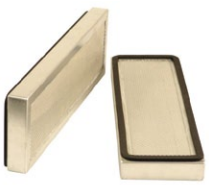

SC 90202
FILTRE HABITACLE
KABINENFILTER
CABIN AIR FILTER
H : 65 / 60 mm
L : 742 mm
I : 146 mm

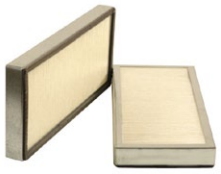

[EXTRAIT EXTRACT AUSZUG]

SOMMAIRE
CONTENTS
INHALTSVERZEICHNIS

	Codification - Commentaires Codification - Comments Legende - Kommentare	1 - 12
	Applications machines de chantier Earth moving equipment applications Bau-, Spezialmaschinen- Anwendungen	13 - 708
	Applications moteurs - Filtres pour aération moteur Engine applications - Filters for engine breather Motoren- Anwendungen - Filter für Motorenlüftung	709 - 794
	Applications matériel d'élévation Lifting equipments applications Hebebühnen- Anwendungen	795 - 876
	Filtres habitacles Cabin air filters Kabinenfilter	877 - 948
	Filtres pour Aspirateurs - Balayeuses - Foreuses - Excavatrices Filters for Vacuum cleaners - Sweeper - Drill - Diggers Filters für Staubsauger - Kehrmaschinen - Bohrmaschinen - Saugbagger	949 - 972
	Filtres à carburant - Accessoires Fuel filter - Accessories Kraftstofffilter - Zubehöre	973 - 1058
	Filtres à air - Accessoires Air filters - Accessories Luftfilters - Zubehöre	1059 - 1098
	Filtres hydrauliques - Accessoires Hydraulic filters - Accessories Hydraulikfilter - Zubehöre	1099 - 1140
	Groupes de filtration Filtration unit Ölreinigungsgeräte	1141 - 1156
	Filtres pour circuit de refroidissement - Tests des liquides de refroidissement Cooling system filters - Coolant tests strips Filter für Kühlsystem - Kühlmittel- Testreifen	1157 - 1164
	Divers Miscellaneous Verschiedenes	1165 - 1182
	Recommandations générales General advices Allgemeine Hinweise **Trucs et astuces** Tricks and clever bits Tipps **Nos catalogues** Our catalogues Unsere Kataloge **Conditions générales de vente** General terms of sales Allgemeine Geschäftsbedingungen	1183 - 1196

HIFI FILTER®

www.hifi-filter.com

ADVANCE

ASP 001409AG033

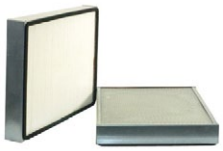

FILTRE A AIR
LUFTFILTER
AIR FILTER

H : 90 / 80 mm
L : 815 mm
I : 352 mm

POLYESTER

ASR 984401AA076

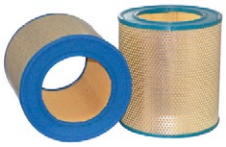

FILTRE A AIR
LUFTFILTER
AIR FILTER

H : 325 mm
Ø : 300 mm
ø : 190 / 190 mm

CELLULOSE

AEBI

ASP 002101PF001

FILTRE A AIR
LUFTFILTER
AIR FILTER

H : 100 mm
L : 570 mm
I : 180 mm

PPI 30

ASP 002102PP001

FILTRE A AIR
LUFTFILTER
AIR FILTER

H : 30 mm
L : 630 mm
I : 200 mm

PPI 20

ASP 002103PD002

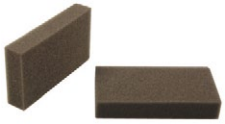

FILTRE A AIR
LUFTFILTER
AIR FILTER

H : 30 mm
L : 995 mm
I : 160 mm

ALLAWAY

ASR 988301AA011

FILTRE A AIR
LUFTFILTER
AIR FILTER

H : 171 / 164 mm
Ø : 179 mm
ø : 98 / 98 mm

CELLULOSE

ALLAWAY

ASR 988305AA011

FILTRE A AIR
LUFTFILTER
AIR FILTER

H : 261 / 256 mm
Ø : 148 mm
ø : 68 / 68 mm

CELLULOSE

ALTO

ASP 001003AG070

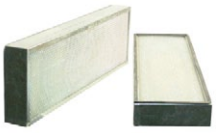

FILTRE A AIR
LUFTFILTER
AIR FILTER

H : 90 / 80 mm
L : 1118 mm
I : 305 mm

POLYESTER

ASP 001301AF028

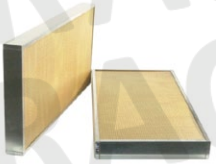

FILTRE A AIR
LUFTFILTER
AIR FILTER

H : 50 mm
L : 638 mm
I : 400 mm

POLYESTER

ASP 001410AA060

FILTRE A AIR
LUFTFILTER
AIR FILTER

H : 90 / 80 mm
L : 760 mm
I : 460 mm

CELLULOSE

ASP 001410AF066

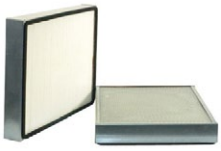

FILTRE A AIR
LUFTFILTER
AIR FILTER

H : 90 / 80 mm
L : 760 mm
I : 460 mm

POLYESTER

ASP 001417AA050

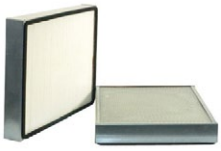

FILTRE A AIR
LUFTFILTER
AIR FILTER

H : 95 / 90 mm
L : 600 mm
I : 500 mm

CELLULOSE

ALTO

ASR 988401AF003

FILTRE A AIR
LUFTFILTER
AIR FILTER

H : 140 / 136 mm
Ø : 175 mm
ø : 145 / 145 mm

POLYESTER

ASR 988404AF008

FILTRE A AIR
LUFTFILTER
AIR FILTER

H : 184 / 173 mm
Ø : 270 mm
ø : 215 / 215 mm

POLYESTER

ASR 988404HD008

FILTRE A AIR
LUFTFILTER
AIR FILTER

H : 186 / 176 mm
Ø : 275 mm
ø : 221 / 221 mm

HEPA

ASR 988407AF008

FILTRE A AIR
LUFTFILTER
AIR FILTER

H : 140 / 135 mm
Ø : 208 mm
ø : 137 / 137 mm

POLYESTER

AMERICAN LINCOLN

ASP 001201AG042

FILTRE A AIR
LUFTFILTER
AIR FILTER

H : 80 mm
L : 482 mm
I : 458 mm

POLYESTER

ASP 001417AA050

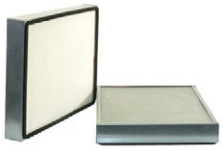

FILTRE A AIR
LUFTFILTER
AIR FILTER

H : 95 / 90 mm
L : 600 mm
I : 500 mm

CELLULOSE

EXTRAIT EXTRACT AUSZUG

FILTRES À AIR POUR EXCAVATRICES / ASPIRATRICES
AIR FILTERS FOR DIGGERS / VACUUM CLEANERS
LUFTFILTER FÜR SAUGBAGGER

1

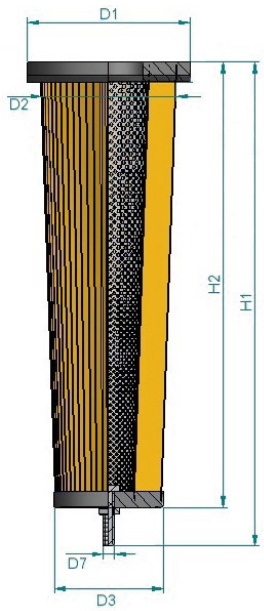

2

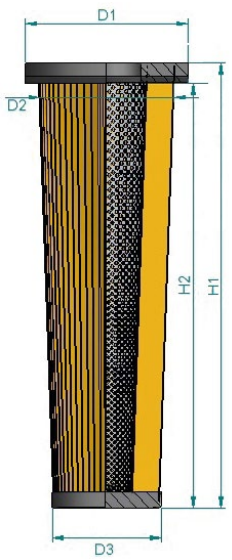

3

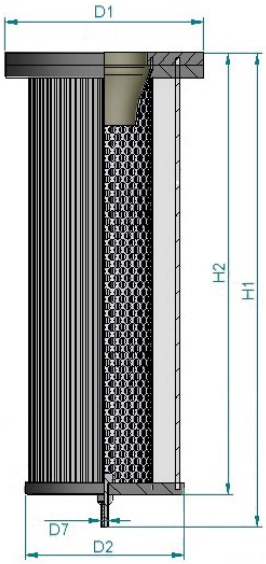

4

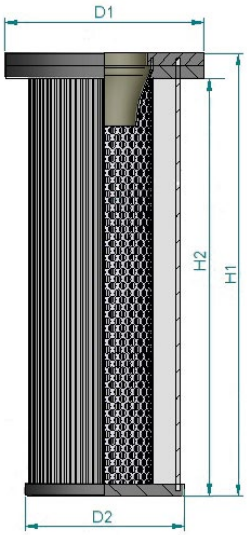

Type	N° Hifi	Dimensions / Abmessungen *mm*						Media
		H1	H2	D1	D2	D3	D7	
1	ASR 979401AG044	1025	985	185	150	110	M10x1.5	Polyester
	ASR 979401AS044	1025	985	185	150	110	M10x1.5	Polyester *
2	ASR 975101AB035	990	965	175	160	110	-	Cellulose
	ASR 975101AG041	990	965	196	160	110	-	Polyester
	ASR 975101AS041	990	965	196	160	110	-	Polyester *
3	ASR 977901AF027	1050	1005	196	143	-	M10x1.5	Polyester
	ASR 977902AF032	1250	1200	196	143	-	M10x1.5	Polyester
4	ASR 978001AF016	605	590	196	143	-	-	Polyester
	ASR 978001AS016	605	590	196	143	-	-	Polyester *
	ASR 978002AF027	1005	990	196	143	-	-	Polyester
	ASR 978002AS027	1005	990	196	143	-	-	Polyester *

* Polyester hydrophobe et oléophobe
* Hydrophobic, oleophobic polyester
* Hydrophobes und oleophobes Polyester

De nombreux autres modèles disponibles sur demande.
Many other models on request.
Andere Modelle auf Anfrage.

FILTRES DE DEPOUSSIERAGE POUR FOREUSES
DUSTING FILTER FOR DRILLING EQUIPEMENT
STAUBFILTERELEMENT FUER BOHRMASCHINEN

1

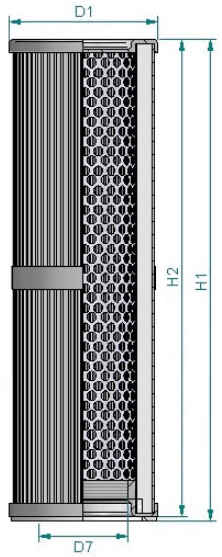

2

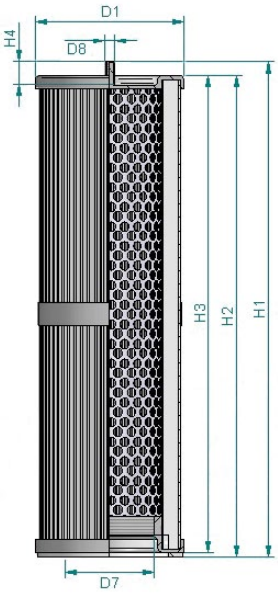

3

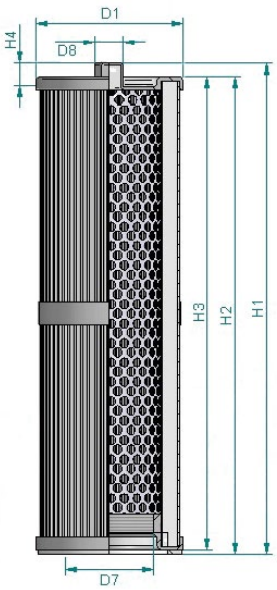

Type	N° Hifi	Dimensions / Abmessungen *mm*							Media	Applications Anwendungen
		H1	H2	H3	H4	D1	D7	D8		
1	ASR 989401AG007	602	597	-	-	120	RD72X5	-	Polyester	ILMEG
	ASR 989408AG007	608	601	-	-	120	RD72X6	-	Polyester	SANDVIK
	ASR 989403AG016	912	905	-	-	115	RD72X5	-	Polyester	SANDVIK
2	ASR 989302AG008	625	609	604	19	121	RD72X5	M6X1	Polyester	ATLAS COPCO
	ASR 989301AG011	915	907	900	19	122	RD72X5	M6X1	Polyester	ILMEG MONTABERT
3	ASR 992800AG009	610	605	600	19	115	RD60X4	24	Polyester	TAMROCK
	ASR 991900AG010	610	602	600	19	120	RD72X5	24	Polyester	ATLAS COPCO

FILTRES DE DEPOUSSIERAGE POUR FOREUSES
DUSTING FILTER FOR DRILLING EQUIPEMENT
STAUBFILTERELEMENT FUER BOHRMASCHINEN

4

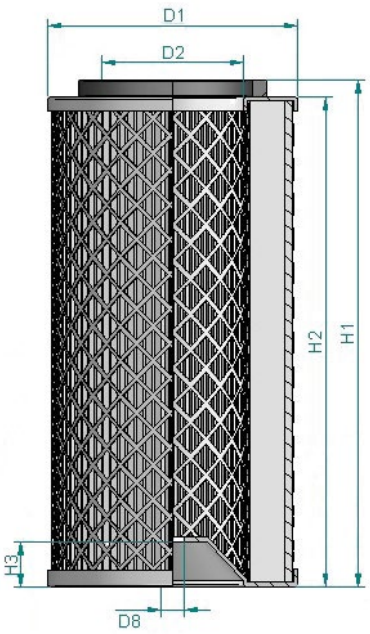

5

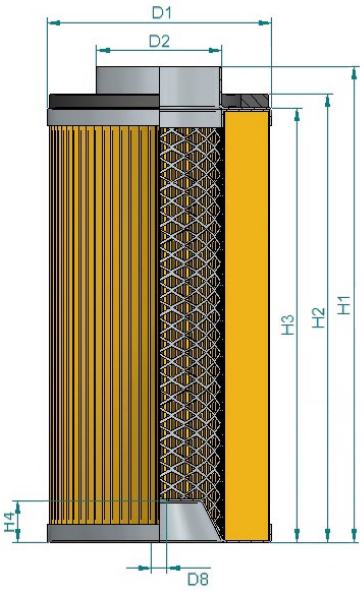

Type	N° Hifi	Dimensions / Abmessungen *mm*							Media	Applications Anwendungen
		H1	H2	H3	H4	D1	D2	D8		
4	ASR 989201AG043	515	503	25	-	201	92	16	Polyester	ATLAS COPCO FURUKAWA
	ASR 989201AB043	515	503	25	-	201	92	16	Cellulose	ATLAS COPCO FURUKAWA
5	ASR 974501AF015	1030	1012	1002	11	114	66	8	Polyester	PERFORA

FILTRES DE DEPOUSSIERAGE POUR FOREUSES
DUSTING FILTER FOR DRILLING EQUIPEMENT
STAUBFILTERELEMENT FUER BOHRMASCHINEN

6

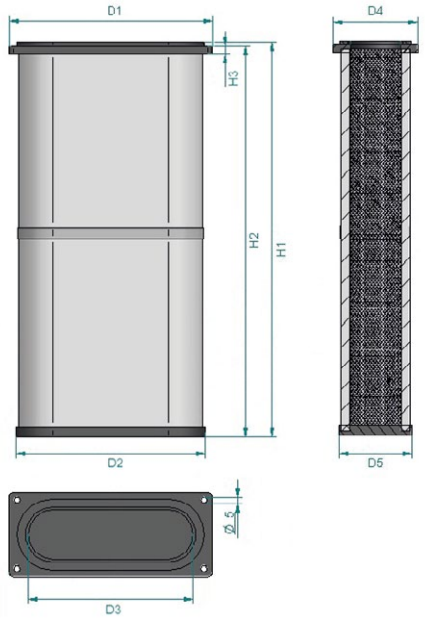

7

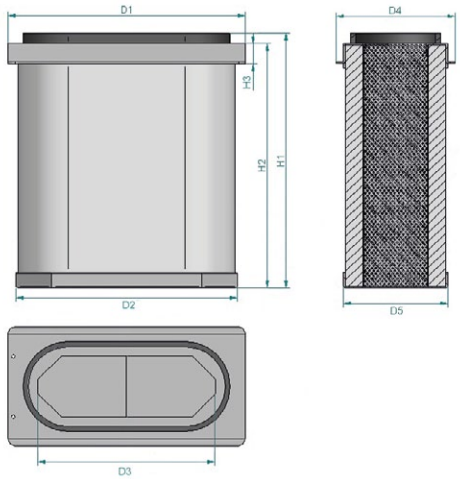

Type	N° Hifi	Dimensions / Abmessungen *mm*								Media	Applications Anwendungen
		H1	H2	H3	D1	D2	D3	D4	D5		
6	ASR 985800AG022	813	801	14	239	220	170	88	70	Polyester	INGERSOLL
7	ASR 989501AG092	675	663	26	550	500	372	246	225	Polyester	INGERSOLL

SOMMAIRE
CONTENTS
INHALTSVERZEICHNIS

Codification - Commentaires Codification - Comments Legende - Kommentare	1 - 12
Applications machines de chantier Earth moving equipment applications Bau-, Spezialmaschinen- Anwendungen	13 - 708
Applications moteurs - Filtres pour aération moteur Engine applications - Filters for engine breather Motoren- Anwendungen - Filter für Motorenlüftung	709 - 794
Applications matériel d'élévation Lifting equipments applications Hebebühnen- Anwendungen	795 - 876
Filtres habitacles Cabin air filters Kabinenfilter	877 - 948
Filtres pour Aspirateurs - Balayeuses - Foreuses - Excavatrices Filters for Vacuum cleaners - Sweeper - Drill - Diggers Filters für Staubsauger - Kehrmaschinen - Bohrmaschinen - Saugbagger	949 - 972
Filtres à carburant - Accessoires Fuel filter - Accessories Kraftstofffilter - Zubehöre	973 - 1058
Filtres à air - Accessoires Air filters - Accessories Luftfilters - Zubehöre	1059 - 1098
Filtres hydrauliques - Accessoires Hydraulic filters - Accessories Hydraulikfilter - Zubehöre	1099 - 1140
Groupes de filtration Filtration unit Ölreinigungsgeräte	1141 - 1156
Filtres pour circuit de refroidissement - Tests des liquides de refroidissement Cooling system filters - Coolant tests strips Filter für Kühlsystem - Kühlmittel- Testreifen	1157 - 1164
Divers Miscellaneous Verschiedenes	1165 - 1182
Recommandations générales General advices Allgemeine Hinweise **Trucs et astuces** Tricks and clever bits Tipps **Nos catalogues** Our catalogues Unsere Kataloge **Conditions générales de vente** General terms of sales Allgemeine Geschäftsbedingungen	1183 - 1196

HIFI FILTER®

www.hifi-filter.com

FILTRES ET PRÉFILTRES À GASOIL COMPLETS ET ACCESSOIRES
COMPLETE FUEL FILTERS AND PREFILTERS AND ACCESSORIES
KOMPLETT KRAFSTOFF-FILTER, UND VORFILTER UND ZUBEHÖRE

N° Hifi	Désignation Designation Bezeichnung	
JC / JR ...	Joints Gaskets Dichtung	
MO 1...	Filtres complets Complete filters Komplettfilter	
MO 2...	Têtes de filtre Filter heads Filterkopf	
MO 3...	Bols Bowls Becken	
MO 4...	Réchauffeurs / Sondes Heaters / Sensors Vorwärmer / Sonde	
MO 5...	Pompes d'amorçage Priming pumps Entlüftungspumpe	
MO 6...	Visserie, raccords, banjos Screwes nipples, banjos Schrauben, Anschluss, Banjos	
MO 7...	Elements filtrants Filter elements Filterelement	
MO 8...	Filtres en ligne Inline filters Leitungsfilter	
MO 9...	Accessoires (Divers) Accessories (Miscellaneous) Zuberhöre (Verschiedenes)	

FILTRES ET PREFILTRES UNIVERSELS À CARBURANT
UNIVERSALS FUEL FILTERS AND PREFILTERS
KRAFTSTOFF UNIVERSAL FILTER UND VORFILTER

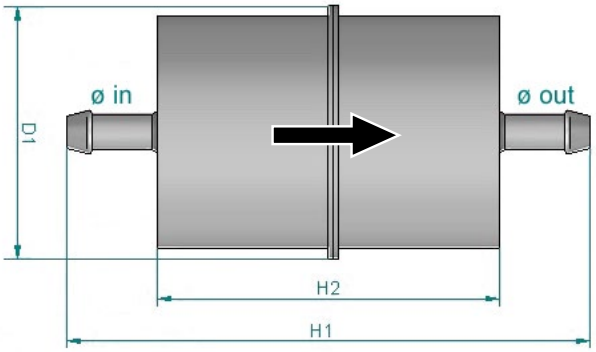

N° Hifi	Dimensions / Abmessungen *mm*					Media	Seuil *µm*	Photos
	ø in	ø out	D1	H1	H2			
RT 22	5	5	18	55	30	Bronzefrit	-	
RT 37	5	5	21	55	30	Nylon	150	
RT 5	5	5	21	60	30	Nylon	125	
BE 4018	5	5	30	50	28	Nylon	-	
RT 30	6	6	16	50	30	Nylon	150	
RT 28	6	6	21	50	30	Nylon	150	
RT 29	6	6	21	60	32	Nylon	150	
RT 21	6	6	21	60	32	Bronzefrit	-	
SN 25089	6	6	21	60	35	Cellulose	-	
SN 20106	6	6	23	55	25	Bronzefrit	75	
SN 25088	6	6	30	56	30	Cellulose	-	

FILTRES ET PREFILTRES UNIVERSELS À CARBURANT
UNIVERSALS FUEL FILTERS AND PREFILTERS
KRAFTSTOFF UNIVERSAL FILTER UND VORFILTER

N° Hifi	Dimensions / Abmessungen *mm*					Media	Seuil *µm*	Photos
	ø in	ø out	D1	H1	H2			
RT 34	6	6	30	60	30	Nylon	-	
RT 35	6	6	30	72	41	Nylon	-	
RT 31	6	6	30	78	34	Nylon	150	
SN 25087	6	6	36	50	30	Cellulose	-	
RT 38	6	6	36	60	32	Cellulose	-	
SN 25001	6	6	36	100	55	Cellulose	-	
BE 4040	6	6	36	100	60	Cellulose	20	
RT 36	6	6	45 / 33	42	30	Cellulose	-	
RT 27	6.5	6.5	30	75	37	Bronzefrit	-	
BE 4020	7	5.3	30	65	38	Nylon	-	
BE 4019	7	6	30	65	38	Nylon	-	
RT 25	7	7	21	56	26	Metal	150	
RT 26	7	7	21	56	26	Bronzefrit	-	
RT 20	7	7	21	63	32	Metal	150	
BE 4043	7	7	30	100	60	Nylon	-	

FILTRES ET PREFILTRES UNIVERSELS À CARBURANT
UNIVERSALS FUEL FILTERS AND PREFILTERS
KRAFTSTOFF UNIVERSAL FILTER UND VORFILTER

N° Hifi	Dimensions / Abmessungen *mm*					Media	Seuil *µm*	Photos
	ø in	ø out	D1	H1	H2			
RT 32	7	7	32	54	30	Metal	150	
RT 33	7	7	32	54	30	Cellulose	-	
SN 20104	7	7	33	45	20	Metal	75	
SN 20105	7	7	33	45	20	Metal	200	
SN 20002	7	7	36	68	32	Cellulose	20	
BE 4014	7.5	5	30	65	38	Nylon	-	
RT 23	8	8	21	60	32	Bronzefrit	-	
RT 24	8	8	21	60	32	Nylon	150	
RT 17	8	8	36	100	60	Nylon	150	
SN 21602	8	8	36	100	60	Cellulose	-	
BE 4042	8	8	36	105	60	Cellulose	-	
RT 7	8	8	36	105	60	Nylon	150	
RT 4	8	8	36	105	64	Nylon	150	
SN 70105	8	8	36	105	64	Nylon	500	
RT 10	8	8	36	105	64	Nylon	150	
SN 5066	8	8	50	100	60	Cellulose	20	

FILTRES ET PREFILTRES UNIVERSELS À CARBURANT
UNIVERSALS FUEL FILTERS AND PREFILTERS
KRAFTSTOFF UNIVERSAL FILTER UND VORFILTER

N° Hifi	Dimensions / Abmessungen *mm*					Media	Seuil *µm*	Photos
	ø in	ø out	D1	H1	H2			
SN 70232	8	8	50	100	65	Cellulose	-	
RT 9	8	8	50	110	60	Nylon + Clapet AR	-	
RT 39	9	9	48	67	33	Cellulose	-	
SN 40710	9	9	50	144	60	Metal	-	
BE 4051	10	10	34	100	60	Cellulose	-	
RT 19	10	10	50	100	60	Cellulose	-	
SN 5006	10	10	50	100	60	Cellulose	20	
SN 5079	10	10	50	100	60	Metal	140	
SN 40500	10	10	50	100	60	Metal	200	
SN 40520	12	12	50	110	60	Metal	150	
SN 40718	13	9	55	140	78	Metal	-	
BE 4035	6 - 8	6 - 8	24	60	25	Nylon	150	
RT 2M	6 - 8	6 - 8	36	105	46	Cellulose	25	
RT 2 L	6 - 8	6 - 8	36	105	46	Cellulose	25	
RT 2	6 - 8	6 - 8	36	105	46	Cellulose	25	
RT 3	6 - 8	6 - 8	36	105	46	Nylon	150	

FILTRES ET PREFILTRES UNIVERSELS À CARBURANT
UNIVERSALS FUEL FILTERS AND PREFILTERS
KRAFTSTOFF UNIVERSAL FILTER UND VORFILTER

N° Hifi	Dimensions / Abmessungen *mm*					Media	Seuil *µm*	Photos
	ø in	ø out	D1	H1	H2			
RT 18	6 - 8	6 - 8	36	140	60	Cellulose	25	
RT 1	6 - 8	6 - 8	50	120	60	Cellulose	25	
RT 16	6 - 8	6 - 8	50	120	60	Nylon	250	
RT 6	8 - 10	8 - 10	50	190	125	Nylon	250	

FILTRES GASOIL SÉPARATEURS D'EAU
DIESEL FUEL FILTER/WATER SEPARATORS
DIESEL KRAFTSTOFF-FILTER / WASSER-ABSCHEIDER

RACOR SERIE TURBINE 500FG

N° Hifi : **Y 500FG**

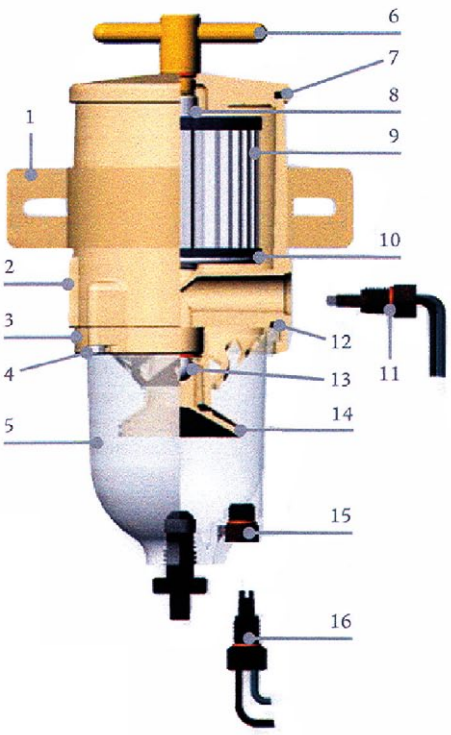

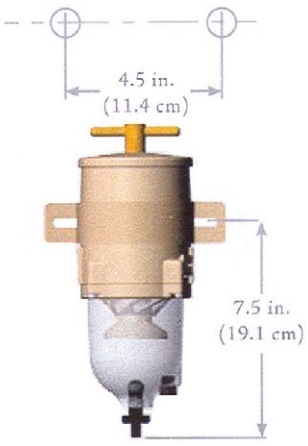

	Description / Beschreibung	N° Hifi
1	Kit de support / Mounting bracket kit / Befestigungskit	Y RK15378
	Kit 2 vis : 5/16"-18 Bracket Hardware Kit : 5/16"-18 Kit 2 Schrauben : 5/16"-18	Y RK11838
2	Corps de filtre (raccord ¾"-16 UNF) Body Kit (¾"-16 UNF ports) Filterkörper (Anschluss ¾"-16 UNF)	-
	Corps de filtre (raccord M 16x1.5) Body Kit (M 16x1.5 ports) Filterkörper (Anschluss M 16x1.5)	-
3	Kit bague fixation bol / Bowl ring kit / Beckenhalterungsring	Y RK15035
4	Kit 4 vis : 10-24x7/8" Kit 4 screws : 10-24x7/8" Kit 4 Schrauben : 10-24x7/8"	Y RK15081
5	Kit bol transparent comprenant bol, purge, joint et bouchon sonde présence d'eau Clear bowl kit includes bowl, drain, bowl gasket and probe plug Becken-Kit durchsichtig enthält Becken, Ablass, Dichtung und Stopfen mit Wasser-Anwesenheits-Sensor	Y RK15405
	Kit bol en métal (inclus purge) : ¼" NPT Metal bowl kit (includes drain) : ¼" NPT Becken-Kit aus Metall (mit Ablass) : ¼" NPT	Y RK15301
6	Poignée avec joint : 9/16"-18UNF Griff mit Dichtung : 9/16"-18UNF T-handle with O-Ring : 9/16"-18UNF	Y RK111945
	Joint poignée / T-handle O-Ring / Griff-Dichtung	Y 11350
7	Couvercle avec joint couvercle Lid and lid gasket kit Deckel mit Deckeldichtung	Y RK15078
	Joint couvercle / Lid gasket / Deckeldichtung	Y 15005
8	Tube central / Tube central / Zentral-Rohr	-
9	Cartouche / Cartridge / Einsatz 30 = 30µm - 10 = 10µm - 02 = 02µm - 49 = 150µm	SN 9201..
10	Corps de chauffe 12V-150W Heater element 12V-150W Heizelement 12V-150W	Y RK15310-01
	Kit chauffage complet : Kit = 10+11 (12V, 150W) Heater Kit : Kit = 10+11 (12V, 150W) Heizungskit komplett : Kit = 10+11 (12V, 150W)	Y RK15383-01
	Corps de chauffe 24V-150W Heizelement 24V-150W Heater element 24V-150W	Y RK15310-02
	Kit chauffage complet : Kit = 10+11 (24V, 150W) Heater Kit : Kit = 10+11 (24V, 150W) Heizungskit komplett : Kit = 10+11 (24V, 150W)	Y RK15383-02
11	Connecteur chauffage Feed-thru assy kit (for heater) Heizungsverbinder	Y RK21067
	Bouchon port connecteur chauffage Verschlussstopfen für die Mündung des Heizungsanschlusses Feed-thru plug kit	Y RK111679
12	Joint du bol / Bowl gasket / Becken Dichtung	Y RK15374
13	Kit bille et joints Check bowl with seal kit Kugel und Dichtungen-Kit	Y RK15010B
14	Déflecteur cônique Centrifuge/conical baffle kit Konisch Deflektor	Y RK15013D
15	Bouchon pour orifice du détecteur d'eau Water probe port plug kit Stopfen für Wassersensor-Loch	Y RK20126
16	Sonde détecteur présence d'eau Water sensor probe Wasser Anwesenheits-Sonde	Y RK21069
	Kit détecteur d'eau 12/24V Water sensor Kit 12/24V Wasseranzeiger Kit 12/24V	Y RK30880
-	Service kit de joint complet Complete seal service kit Komplett-Service Dichtungs-Satz	Y RK15211

FILTRES GASOIL SÉPARATEURS D'EAU
DIESEL FUEL FILTER/WATER SEPARATORS
DIESEL KRAFTSTOFF-FILTER / WASSER-ABSCHEIDER

RACOR SERIE TURBINE 900FH

N° Hifi : **Y 900FH**

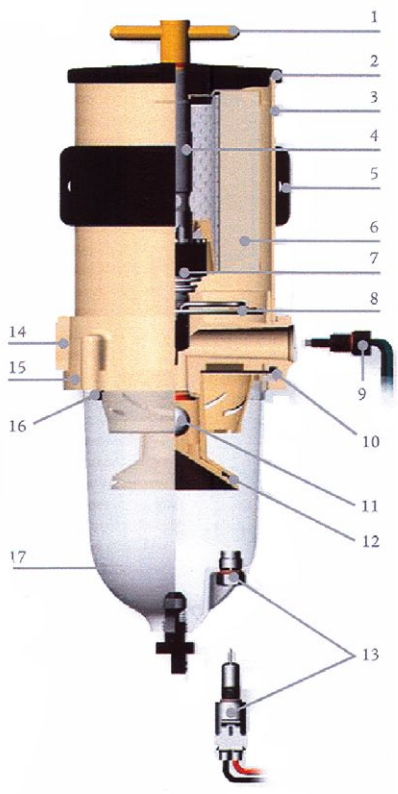

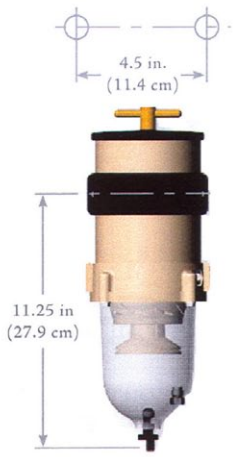

	Description / Beschreibung	N° Hifi
1	Kit poignée et de joints : 9/16"-18UNF T-handle and O-Ring Kit : 9/16"-18UNF Griff und Dichtungen Kit : 9/16"-18UNF	Y RK111945
	Joint poignée / T-handle O-Ring / Griff-Dichtung	Y RK11350
2	Couvercle et joint couvercle Lid and lid gasket kit Deckel und Deckelsdichtung	Y RK11192701
	Joint couvercle (et bol) Lid (and bowl) gasket (Becken und) Deckel-Dichtung	Y 11007
3	Kit cylindre extérieure Outer cylinder kit Aussen-Zylinder Kit	-
4	Tube central / Central tube / Zentral-Rohr	Y RK111931
5	Support / Mounting bracket / Befestigung	Y RK11815103
6	Cartouche / Cartridge / Einsatz 30 = 30µm - 10 = 10µm - 02 = 02µm - 49 = 150µm	SN 9204 . .
7	Valve, ressort et joint Ventil-, Feder, und Dichtung-Kit Valve, spring and O-ring kit	Y RK111953
8	Kit chauffage : 8+9, 12V-300W Heater kit : 8+9, 12V-300W Heizelement Kit : 8+9, 12V-300W	Y RK11180001
	Kit chauffage : 8+9, 24V-300W Heater kit : 8+9, 24V-300W Heizelement Kit : 8+9, 24V-300W	Y RK11180002
9	Connecteur chauffage Feed-thru assy kit (for heater) Heizungsverbinder	Y RK21067
	Bouchon port connecteur chauffage Feed-thru plug kit Stopfen für Heizungsverbinder	Y RK111679
10	Joint bol (et couvercle) Bowl (and Lid) Gasket Becken- (und Deckel-) Dichtung	Y 11007
11	Kit bille et joints Check bowl with seal kit Kugel und Dichtungen-Kit	Y RK11028B
12	Déflecteur cônique Centrifuge/conical baffle kit Konischer Deflektor	Y RK111939
13	Sonde détecteur présence d'eau Water sensor probe Wasser Anwesenheits-Sonde	Y RK32204
	Kit détecteur d'eau 12/24V Water sensor Kit 12/24V Wasseranzeiger Kit 12/24V	Y RK30880
	Bouchon pour orifice du détecteur d'eau Water probe port plug kit Stopfen für Wassersensor-Loch	Y RK22838
14	Corps de filtre, raccords : M 22x1.5 Body Kit, ports : M 22x1.5 Filterkörper, Anschlüsse : M 22x1.5	Y RK112010
15	Kit bague fixation bol : Ø 5" (127 mm) Bowl ring kit : Ø 5" (127 mm) Kit Beckenbefestigungsring : Ø 5" (127 mm)	Y RK11037A
16	Kit 4 vis / Kit 4 screws / Kit 4 Schrauben	Y RK11542
17	Kit bol transparent comprenant bol, purge, joint et bouchon de la sonde Clear bowl kit (includes bowl, drain, bowl gasket and probe plug) Becken-Kit durchsichtig enthält Becken, Ablass, Dichtung und Sensor-Stopfen	Y RK111938
	Bol métallique avec orifice pour purge et détecteur présence d'eau : ¼" NPT Metal bowl drain & water probe port : ¼" NPT Metallbecken mit Oeffnung für Ablass- und Wassersensor : ¼" NPT	Y RK1173401
-	Service kit de joint complet Complete seal service kit Komplett-Service Dichtungs-Satz	Y RK111952

FILTRES GASOIL SÉPARATEURS D'EAU
DIESEL FUEL FILTER/WATER SEPARATORS
DIESEL KRAFTSTOFF-FILTER / WASSER-ABSCHEIDER

RACOR SERIE TURBINE 1000FH

N° Hifi : **Y 1000FH**

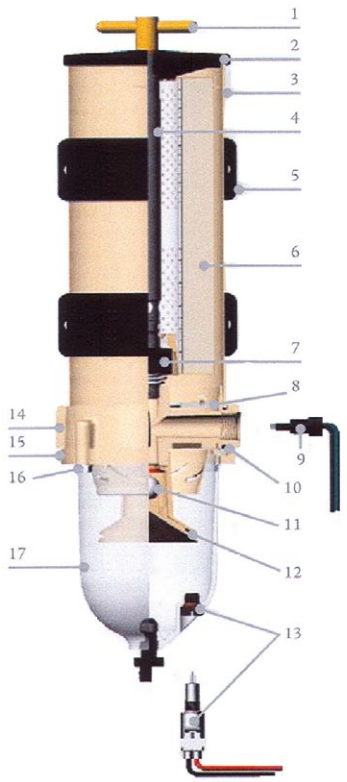

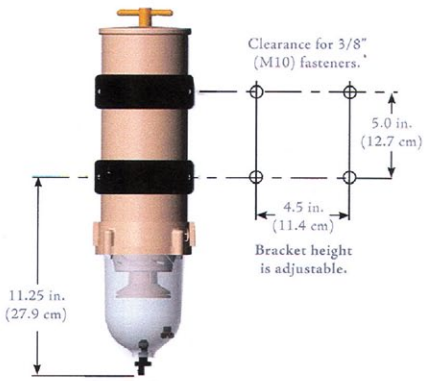

	Description / Beschreibung	N° Hifi
1	Kit poignée et de joints : 9/16"-18UNF T-handle and O-Ring Kit : 9/16"-18UNF Griff und Dichtungen Kit : 9/16"-18UNF	Y RK111945
	Joint poignée / T-handle O-Ring / Griff-Dichtung	Y RK11350
2	Couvercle et joint couvercle Lid and lid gasket kit Deckel und Deckelsdichtung	Y RK11192701
	Joint couvercle (et bol) Lid (and bowl) gasket (Becken und) Deckel-Dichtung	Y 11007
3	Kit cylindre extérieure Outer cylinder kit Aussen-Zylinder Kit	Y RK1102103
4	Tube central / Central tube / Zentral-Rohr	Y RK111930
5	Support / Mounting bracket / Befestigung	Y RK11815-103
6	Cartouche / Cartridge / Einsatz 30 = 30µm - 10 = 10µm - 02 = 02µm - 49 = 150µm	SN 9202 . .
7	Valve, ressort et joint Ventil-, Feder, und Dichtung-Kit Valve, spring and O-ring kit	Y RK111953
8	Kit chauffage : 8+9, 12V-300W Heater kit : 8+9, 12V-300W Heizelement Kit : 8+9, 12V-300W	Y RK11180001
	Kit chauffage : 8+9, 24V-300W Heater kit : 8+9, 24V-300W Heizelement Kit : 8+9, 24V-300W	Y RK11180002
9	Connecteur chauffage Feed-thru assy kit (for heater) Heizungsverbinder	Y RK21067
	Bouchon port connecteur chauffage Feed-thru plug kit Stopfen für Heizungsverbinder	Y RK111679
10	Joint bol (et couvercle) Bowl (and Lid) Gasket Becken- (und Deckel-) Dichtung	Y 11007
11	Kit bille et joints Check bowl with seal kit Kugel und Dichtungen-Kit	Y RK11028B
12	Déflecteur cônique Centrifuge/conical baffle kit Konischer Deflektor	Y RK111939
13	Sonde détecteur présence d'eau Water sensor probe Wasser Anwesenheits-Sonde	Y RK32204
	Kit détecteur d'eau 12/24V Water sensor Kit 12/24V Wasseranzeiger Kit 12/24V	Y RK30880
	Bouchon pour orifice du détecteur d'eau Water probe port plug kit Stopfen für Wassersensor-Loch	Y RK22838
14	Corps de filtre, raccords : M 22x1.5 Body Kit, ports : M 22x1.5 Filterkörper, Anschlüsse : M 22x1.5	Y RK112010
15	Kit bague fixation bol : Ø 5" (127 mm) Bowl ring kit : Ø 5" (127 mm) Kit Beckenbefestigungsring : Ø 5" (127 mm)	Y RK11037A
16	Kit 4 vis / Kit 4 screws / Kit 4 Schrauben	Y RK11542
17	Kit bol transparent comprenant bol, purge, joint et bouchon de la sonde Clear bowl kit (includes bowl, drain, bowl gasket and probe plug) Becken-Kit durchsichtig enthält Becken, Ablass, Dichtung und Sensor-Stopfen	Y RK111938
	Bol métallique avec orifice pour purge et détecteur présence d'eau : ¼" NPT Metal bowl drain & water probe port : ¼" NPT Metallbecken mit Oeffnung für Ablass- und Wassersensor : ¼" NPT	Y RK1173401
-	Service kit de joint complet Complete seal service kit Komplett-Service Dichtungs-Satz	Y RK111952

FILTRES GASOIL SÉPARATEURS D'EAU
DIESEL FUEL FILTER/WATER SEPARATORS
DIESEL KRAFTSTOFF-FILTER / WASSER-ABSCHEIDER

RACOR SERIE TURBINE DOUBLE

	Unité Unit Einheit	N° Hifi :						
		Y 75500FGX	**Y 75500MAX**	**Y 75900FGX**	**Y 75900MAX**	**Y 751000FGX**	**Y 731000MA**	**Y 751000MAX**
			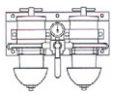		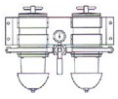	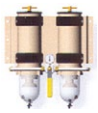	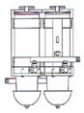	
Débit maximum **Maximum flow rate** **Maximal Strom**	LPH / GPH	454 / 120		681 / 180		1363 / 360		
Elément remplacement (N° Hifi) **Replacement element (N° Hifi)** **Ersatz-Element (N° Hifi)**	2 µm : 10 µm : 30 µm :	SN 920102 SN 920110 SN 920130		SN 920402 SN 920410 SN 920430		SN 920202 SN 920210 SN 920230		
Crépine **Strainer** **Saugkorb**	**150 µm :**	**SN 920149**		**SN 920449**		**SN 920249**		
Ø Entrée & sortie **Ø Eintritt / Austritt** **Ø in and outlet**	-	¾" - 16 UNF Y 500FG MTC = M 16 x 1.5		⅞" - 14 UNF Y 902FH.. & Y 900MA.. MTC = M 22 x 1.5		⅞" - 14 UNF Y 1002FH .. & Y 1000MA.. MTC = M 22 x 1.5		
Entrée / Inlet / Eintritt	-	1		1		1		
Sortie / Outlet / Austritt	-	1		1		1		
Hauteur / Height / Höhe	mm / In	292 / 11.5		432 / 17.0		559 / 22.0		
Largeur / Width / Breite	mm / In	368 / 14.5		478 / 18.8		478 / 18.8	419 / 16.5	478 / 18.8
Profondeur / Depth / Tiefe	mm / In	241 / 9.5		279 / 11		279 / 11	305 / 12	279 / 11
Poids sec **Weight dry** **Trocken-Gewicht**	kg / lbs	7.7 / 17		10.4 / 23		13.6 / 30	11.8 / 26	13.6 / 30
Pression maximum **Maximum pressure** **Maximal Druck**	bar / PSI	1 / 15		1 / 15		1 / 15		
Espace pour le rempl. de la cartouche **Element removal lid clearance** **Platz für das Anwechseln des Elementes**	mm / In	127 / 5.0		191 / 7.5		254 / 10		
Capacité eau par bol **Water in one bowl capacity** **Wasserfassungsvermögen der Schüssel**	ml / oz	109 / 3.7		305 / 10.3		305 / 10.3		
Détecteur d'eau en option **Water sensor option** **Option : Wasseranzeiger**	-	Oui / Yes / Ja		Oui / Yes / Ja		Oui / Yes / Ja		
Réchauffeur électrique en option **Electric heater option (12V/24V)** **Option : Elektr.Heizanlage**	-	Oui / Yes / Ja		Oui / Yes / Ja		Oui / Yes / Ja		
Température de fonctionnement **Working temperature** **Betriebstemperatur**	-	-40° → +124°C -40° → +255°F						

SÉPARATEURS CARBURANT / EAU
FUEL / WATER SEPARATORS
KRAFTSTOFF / WASSER ABSCHEIDER

RACOR SERIE FBO

DONNÉES TECHNIQUES | TECHNICAL DATA | TECHNISCHE ANGABEN

Pression de fonctionnement **Working pressure** **Betriebsdruck**	10 bar max.

Température de fonctionnement **Working temperature** **Betriebstemperatur**	+115°C max.

Raccordements **Port sizes** **Anschluss**	1" ½ NPT

Cartouche **Elements** **Patrone**	Le remplacement ne nécéssite pas d'outil No tool required Ersetzen ohne Werkzeug

Carburants : Diesel, essence, kérosène, carburant aviation, JP4, JP5 et JP8

Applications : Stations d'essence, camions de ravitaillement aéroportuaire, pompes fixes ou mobiles ravitaillement gasoil, docks, ports, marinas, filtre primaire système alimentation de gros moteurs, sortie de cuve à gasoil, générateurs, etc.

Equipements standards : Robinet de purge ¼ de tour, purge d'air manuelle, tête en alu, cuve en acier.

Accessoires : L - voyant en verre avec bille indicatrice de niveau/présence d'eau (N° Hifi : Y 72710)
DP - indicateur ΔP (N° Hifi : Y 72694)
Sonde de présence d'eau électrique (N° Hifi : Y RK30880)

Fuel types : Gasoil, petrol, kerosen, aviation fuel, JP4, JP5 & JP8

Applications : Filling stations, plane refuelling trucks, mobile and fix pumps, diesel refuelling trucks, docks, ports, marinas, primary filter on large engine fuel systems, surface tanks outlets, generators, etc.

Standard equipments : ¼ turn drain tap, manual air vent, aluminum head, steel housing

Accessories : L - side glass with water indicator floating ball (N° Hifi : Y 72710)
DP - Differential Pressure gauge part (N° Hifi : Y 72694)
Water probe (N° Hifi Y RK30880)

Kraftstoffe : Diesel, Benzin, Kerosin, Kraftstoff für Flugwesen, JP4, JP5 und JP8

Anwendungsbereiche : Tankstellen, Flughafen-Tankwagen, Fix- oder Mobil-Pumpen von Dieseltanken, Hafenschuppen, Häfen, Jachthäfen, Primärfilter für das Zufuhrsystem der grossen Motoren, Diesel-Tankausgängen, Generatoren, usw.

Standard-Ausrüstungen : Auslaufhahn Vierteldrehung, manuelle Entlüftung, Kopf aus Aluminium, Wanne aus Stahl.

Zubehör : L- Schauglas mit loser Kugel für die Wasser-und Niveauanzeige (N° Hifi : Y 72710)
DP - ΔP Anzeiger (N° Hifi : Y 72694)
Elektrische Wassersonde (N° Hifi : Y RK30880)

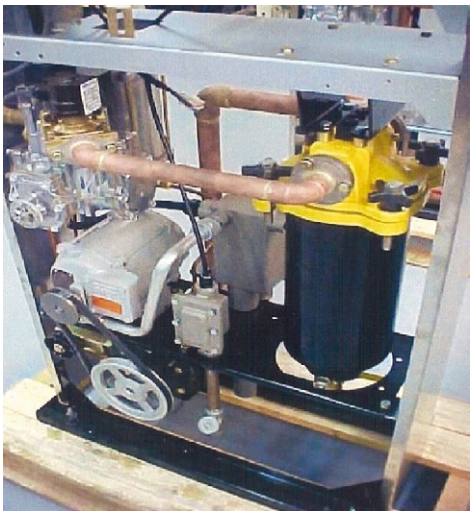

SÉPARATEURS CARBURANT / EAU
FUEL / WATER SEPARATORS
KRAFTSTOFF / WASSER ABSCHEIDER

RACOR SERIE FBO

Type de cartouches Filters type Filtereinsätze-Typen	Micronage Micron rating Feinheit	Choix des cartouches / Filter choice / Filter-Auswahl N° Hifi : Série Y FBO10 (DP / L) 6" x 10"	Débits / Flow / Strom l/mn Gasoil Diesel Diesel	Aviation Aviation Luftfahrt	Essence Petrol Benzin	N° Hifi : Série Y FBO14 (DP / L) 6" x 14"	Débits / Flow / Strom l/mn Gasoil Diesel Diesel	Aviation Aviation Luftfahrt	Essence Petrol Benzin
Filtre séparateur d'eau Water separator filter Wasser-Abscheider	1	SN 40505	68	132	170	SN 40544	94	189	246
	5	SN 40223				SN 40222			
	10	SN 40224				SN 40225			
	25	SN 40504				SN 40585			
Pré-filtre Pre-filter Vorfilter	1	SN 40226	75	151	189	SN 40228	113	227	283
	5	SN 40227				SN 40229			
	10	SN 40128				SN 40133			
	25	SN 40129				SN 40134			
Filtre absorbant l'eau Water absobing filter Wasseraufsaugende Filter	1	SN 40085	68	132	170	SN 40135	94	189	246
	5	SN 40130				SN 40136			
	10	SN 40230				SN 40231			
	25	SN 40131				SN 40137			

Y FBO10 & Y FBO14 (DP / L)

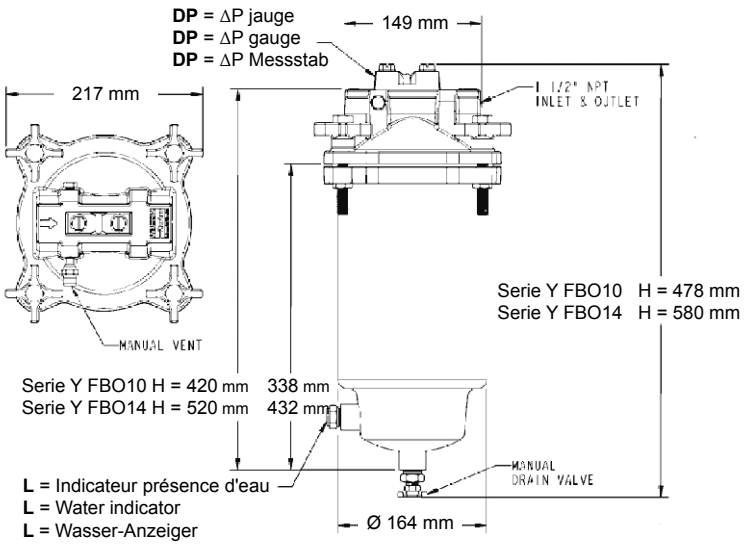

	Poids / Weight / Gewicht kg	
	Y FBO10	Y FBO14
Vide / Empty / Leer	5.9	6.7
Plein / Full / Voll	10.4	12.5

Y RK30880

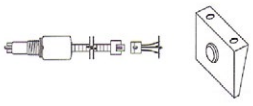

FILTRES À CARBURANT ABSORBANT L'EAU
FUEL FILTER WATER ABSORBING
WASSERABSORPTIONS-KRAFTSTOFF-FILTER

Montés principalement sur les pompes manuelles ou électriques pour le ravitaillement mobile et fixe, sur les chantiers, ateliers ou marinas, les filtres à carburants absorbant l'eau offrent la solution idéale pour protéger les moteurs à la source.
Ces filtres pour le gasoil et l'essence retiennent non seulement les saletés, poussières, rouilles et micro-organismes biologiques jusqu'à 10 µm, mais absorbent intégralement l'eau contenue dans le carburant. Le média absorbant fonctionnant sur le même principe qu'une couche culotte peut absorber jusqu'à 25 fois son poids en eau et se bloque une fois gavé. Comme le média gonfle en absorbant l'eau, le débit réduit graduellement indiquant le besoin de remplacer la cartouche. L'absence de bipasse assure une protection complète du système à carburant. Monté uniquement au refoulement, ce filtre se monte de façon verticale mais aussi horizontale.

Principally installed on electrical or manual, fix or mobile dispensing units, in the field, workshops or marinas, the water absorbing filters offer the ideal solution to protect the engines at source.
This diesel and petrol filter will not only retain dirt, dust, rust and biological microorganisms up to 10 µm, but also absob completely all water droplets in fuel. The water absorbing media works the same way like a diaper and can absorb up to 25 time its weight in water and locks it in. As the media swells up by absorbing the water from the fuel, it gradually reduces the flow rate, indicating the need to replace the filter element. The absence of bypass valve insures a complete protection of the fuel system. Must be mounted only on pressure side, this filter can be used vertically and olso horizontally.

Hauptsächlich auf manuellen oder elektrischen Pumpen montiert, für das mobile oder stationäre Betanken auf Baustellen, in Werkstätten oder Bootshäfen. Die absorbierenden Filter bieten eine ideale Lösung, um die Motoren von Grund auf zu schützen. Diese Filter für Diesel und Benzin halten nicht nur Verschmutzungen, Staub, Rost und biologische Mikroorganismen bis 10 Mikron zurück, sondern absorbieren auch vollständig das Wasser, das im Treibstoff enthalten ist.
Das absorbierende Filtrationsmittel, das auf dem Prinzip einer Windel basiert, kann bis 25 mal sein Gewicht in Wasser absorbieren und blockiert, sobald es voll ist. Da sich das Filtrationsmittel durch die Absorption ausdehnt, reduziert sich der Strom allmählich und zeigt an, wann die Patrone zu ersetzen ist. Das Nichtvorhandensein eines By-Passes sichert eine vollständige Schützung des Treibstoff-Systems. Wird vorzugsweise für Rückstau montiert. Dieses Filter kann vertikal wie auch horizontal montiert werden.

Cartouche filtrante / Cartridge / Filter-Element

N° Hifi	Seuil de filtration Micron rating Feinheit *µm*	Débit Flow Strom *l/mn*	Filetage central Center thread Zentral-Gewinde	Ø *mm*	Longeur Length Länge *mm*	Poids Weight Gewicht *kg*	Absorbtion d'eau Water capacity Wasserabsorbierung *ml*	Pression max. Max. Pressure Max. Druck *bar*
SN 40627	10	50	1"-12 UNF	95	137	0.5	130	3.4
SN 55021	30							
SN 55025	10	65	1"-12 UNF	95	225	0,7	260	
SN 55022	30							
SN 40094	30	80	1" ½-16 UNF	95	137	0.5	130	
SN 55024	10	110	1" ½-16 UNF	127	280	1,25	540	
SN 55023	30							

Têtes de filtres / Filter heads / Filterkopf

N° Hifi	Entrée / Sortie In / Out Ein / Aus *BSP*	Débit Flow Strom *l/mn*	Filetage central Center thread Zentral-Gewinde	Hauteur Height Höhe *mm*	Longeur Length Länge *mm*	Poids Weight Gewicht *kg*	Filetage jauge Gauge port Standanzeiger-Gewinde	Bipasse By-pass
DAR 11132 Z	¾"	50	1"-12 UNF	48	95	0.3	Non / No / Nein	Non / No / Nein
DAR 12832 Z	1"	65	1"-12 UNF	48	95	0.3	Non / No / Nein	Non / No / Nein
DAR 12850 Z	1"	80	1" ½-16 UNF	48	95	0.3	Non / No / Nein	Non / No / Nein
DAR 24550 Z	1" ½	150	1" ½-16 UNF	65	135	0.8	Non / No / Nein	Non / No / Nein
DAR 54599 ZD	1" ½	380	1" ½-16 UNF	80	285	2.75	Oui / Yes / Ja	Non / No / Nein

DAR 11132 Z

DAR 12832 Z

DAR 12850 Z

DAR 24550 Z

DAR 54599 ZD

SN 55021

SN 55022

SN 40094

SN 55023

2 x SN 55023

INR 040503 M

FILTRES BIO-DIESEL ABSORBANT L'EAU
BIO-DIESEL WATER ABSORBING FILTER
BIO-DIESEL-ABSORPTIONSFILTER

Ce filtre exclusivement conçu pour le bio-diesel se monte sur les pompes de ravitaillement mobiles et fixes, en sortie de citerne, dans les fermes, chez les grossistes ou détaillants. Les filtres Bio-Tek offrent la solution idéale pour faire le plein de carburant libre de toutes impuretés et d'eau.
Ces filtres retiennent non seulement les saletés, poussières, rouilles et micro-organismes biologiques jusqu'à 10µm, mais absorbent intégralement l'eau contenue dans le carburant. Le média absorbant fonctionnant sur le même principe qu'une couche culotte peut absorber jusqu'à 25 fois son poids en eau et se bloque une fois gavé. Comme le média gonfle en absorbant l'eau, le débit réduit graduellement indiquant le besoin de remplacer la cartouche. L'absence de by-pass assure une protection complète du système à carburant.

Exclusively designed for bio-diesel, this filter is used in mobile and fix dispensing units, tank outlets, farms, bio-diesel wholesellers and retailers. The Bio-Tek filter is the ideal solution to fill up the tank with a fuel free from all kinds of dirt and water.
This filter will not only retain dirt, dust, rust and biological microorganismus up to 10µm, but also absorb completely all water droplets in fuel. The water absorbing media works the same way like a diaper and can absorb up to 25 time its weight in water and locks it in. As the media swells up by absorbing the water from the fuel, it gradually reduces the flow rate, indicating the need to replace the filter element. The absence of bypass valve insures a complete protection of the fuel system.

Dieser exklusive Bio-Diesel Filter ist für mobile und fest montierte Tanksäulen gedacht, z. B. Zisternenausgang, auf dem Baurnhof, bei Grossisten und Händlern.
Die Bio-Tek Filter bieten eine ideale Lösung für einen Treibstoff ohne Partikel und Wasser.
Verschmutzungen, Staub, Rost und Mikroorganismen bis 10µm sowie das Wasser, das sich im Treibstoff befindet, werden effizient aufgehalten.
Das Filtermaterial kann bis zu 25 mal sein Gewicht mit Wasser aufsaugen, quellt auf, der Treibstoffdurchfluss wird reduziert und bei Sättigung wird der Durchfluss vollständig blockiert. Dies ermöglicht eine progressive Verengung des Durchflusses, der Filter kann somit rechtzeitig ersetzt werden. Der By-pass lose Filter gewährleistet einen vollständigen Schutz des Treibstoffsystems.

Cartouches / Cartridges / Filter-Element

N° Hifi	Seuil de filtration Micron rating Feinheit *µm*	Débit Flow Strom *l/mn*	Filetage central Center thread Zentral-Gewinde	Ø *mm*	Longeur Length Länge *mm*	Poids Weight Gewicht *kg*	Absorbtion d'eau Water capacity Wasserabsorbierung *ml*	Pression max. Max. Pressure Max. Druck *bar*
SN 55025	10	65	1"-12 UNF	95	225	0.7	260	3.4
SN 55024	10	110	1" ½-16 UNF	127	280	1,25	540	

Têtes de filtres / Filter heads / Filterkopf

N° Hifi	Entrée / Sortie In / Out Ein / Aus *BSP*	Débit Flow Strom *l/mn*	Filetage central Center thread Zentral-Gewinde	Hauteur Height Höhe *mm*	Longeur Length Länge *mm*	Poids Weight Gewicht *kg*	Filetage jauge Gauge port Standanzeiger-Gewinde	Bipasse By-pass
DAR 12832 Z	1"	65	1"-12 UNF	48	95	0.3	Non / No / Nein	Non / No / Nein
DAR 24550 Z	1" ½	150	1" ½-16 UNF	65	135	0.8	Non / No / Nein	Non / No / Nein
DAR 54599 ZD	1" ½	380	1" ½-16 UNF	80	285	2.75	Oui / Yes / Ja	Non / No / Nein

DAR 12832 Z

DAR 24550 Z

DAR 54599 ZD

INR 040503 M

ENTONNOIRS FILTRANT À CARBURANT
FUEL FILTER FUNNEL
KRAFTSTOFFTRICHTER MIT FILTER

SÉPARATEURS EAU / CARBURANT | WATER / FUEL SEPARATOR | WASSER / KRAFTSTOFF ABSCHEIDER

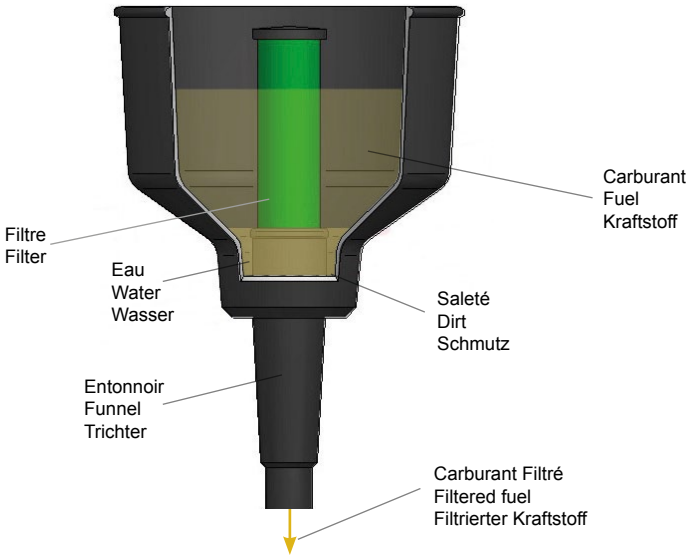

	N° Hifi : **Y RFF1C**	N° Hifi : **Y RFF3C**	N° Hifi : **Y RFF8C**	N° Hifi : **Y RFF15C**
			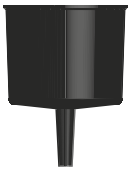	
Débit (max.) Flow (max.) Strom (max.)	10 l/mn	15 l/mn	19 l/mn	57 l/mn
Seuil de Filtration Micron Rating Feinheit	149 µm	149 µm	149 µm	74 µm
Hauteur Height Höhe	150 mm	230 mm	250 mm	250 mm
Ø	90 mm	140 mm	220 mm	220 mm

Par un emploi correct de cet entonnoir, l'eau et les diverses impuretés solides sont séparées du gasoil et de l'essence. Cet entonnoir est antistatic.
By a correct using of the funnel, water and solid impurities are separated from diesel and gasoline. This funnel is antistatic.
Bei richtiger Verwendung trennt der Trichter Wasser und verschiedene feste Unreinheiten vom Diesel oder Benzin. Der Trichter ist antistatisch.

SOMMAIRE
CONTENTS
INHALTSVERZEICHNIS

	Codification - Commentaires Codification - Comments Legende - Kommentare	1 - 12
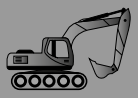	**Applications machines de chantier** Earth moving equipment applications Bau-, Spezialmaschinen- Anwendungen	13 - 708
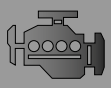	**Applications moteurs - Filtres pour aération moteur** Engine applications - Filters for engine breather Motoren- Anwendungen - Filter für Motorenlüftung	709 - 794
	Applications matériel d'élévation Lifting equipments applications Hebebühnen- Anwendungen	795 - 876
	Filtres habitacles Cabin air filters Kabinenfilter	877 - 948
	Filtres pour Aspirateurs - Balayeuses - Foreuses - Excavatrices Filters for Vacuum cleaners - Sweeper - Drill - Diggers Filters für Staubsauger - Kehrmaschinen - Bohrmaschinen - Saugbagger	949 - 972
	Filtres à carburant - Accessoires Fuel filter - Accessories Kraftstofffilter - Zubehöre	973 - 1058
	Filtres à air - Accessoires Air filters - Accessories Luftfilters - Zubehöre	1059 - 1098
	Filtres hydrauliques - Accessoires Hydraulic filters - Accessories Hydraulikfilter - Zubehöre	1099 - 1140
	Groupes de filtration Filtration unit Ölreinigungsgeräte	1141 - 1156
	Filtres pour circuit de refroidissement - Tests des liquides de refroidissement Cooling system filters - Coolant tests strips Filter für Kühlsystem - Kühlmittel- Testreifen	1157 - 1164
	Divers Miscellaneous Verschiedenes	1165 - 1182
	Recommandations générales General advices Allgemeine Hinweise **Trucs et astuces** Tricks and clever bits Tipps **Nos catalogues** Our catalogues Unsere Kataloge **Conditions générales de vente** General terms of sales Allgemeine Geschäftsbedingungen	1183 - 1196

HIFI FILTER®

www.hifi-filter.com

FILTRES À AIR À BAIN D'HUILE MANN
MANN OIL-BATH AIR FILTER
MANN ÖLBADLUFTFILTER

1
Chapeau pare-pluie solide - Flanche ovale
Rain cap - Oval flange
Feste Regenkappe - Ovalflansch

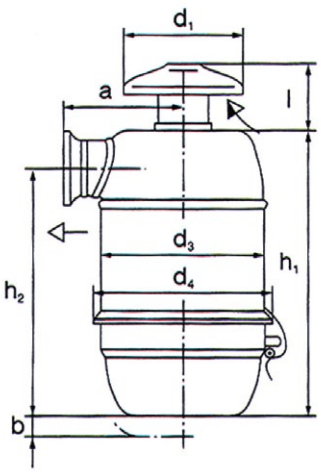

2
Pipe d'admission lisse - Flanche ovale
Inlet smooth pipe - Oval flange
Glatter Ansaugstutzen - Ovalflansch

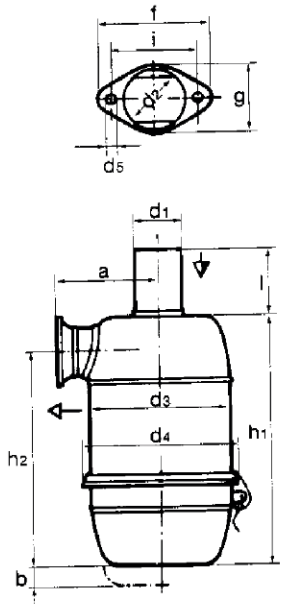

3
Pipe d'admission lisse - Flanche carrée
Inlet smooth pipe - Square flange
Glatter Ansaugstutzen - Kastenflansch

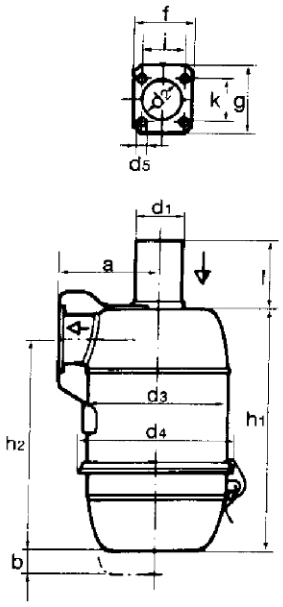

N° Hifi	Débit Flow Strom (nom.) m³/mn	Type	Dimensions / Abmessungen mm														Poids* Weight* Gewicht* kg	Element N° Hifi
			a	b	d1	d2	d3	d4	h1	h2	l	d5	f	g	i	k		
31 007 83 113	0.7	1	65	40	70	30	85	93	164	144	38	9	76	48	58	-	0.7	-
31 010 63 013	1.0	1	75	40	82	40	100	110	184	160	42	11	90	56	68	-	1.0	-
31 014 74 013	1.4	2	85	20	42	40	120	137	220	193	32	11	90	56	68	-	1.5	SAM 5325
31 017 74 013**	1.7	2	85	20	42	40	120	137	242	218	28	11	90	56	68	-	1.7	SAM 5325
31 024 74 023	2.4	2	100	25	54	52	140	158	283	252	55	11	105	70	82	-	2.2	SAM 5326 (coco) SAM 5327 (metal)
31 028 74 023	2.8	2	110	20	62	60	173	190	267	232	60	13	122	78	94	-	2.8	SAM 5328
31 034 74 023	3.4	2	110	20	62	60	173	190	302	266	60	13	122	78	94	-	3.1	SAM 5328
31 040 72 023	4.0	3	130	20	68	68	200	220	297	255	75	11	110	130	76	100	3.4	-
31 045 75 023	4.5	3	130	20	68	68	200	220	327	285	75	11	110	130	76	100	4.7	-
31 056 72 023	5.6	3	160	25	82	80	240	260	322	276	85	12	135	130	100	100	6.0	-
31 068 75 023	6.8	3	160	25	82	80	240	260	362	316	85	12	135	130	100	100	6.4	-
31 080 72 043**	8.0	3	180	20	102	100	280	300	367	304	135	12	135	155	100	100	8.6	SAM 5329
31 100 72 043	10.0	3	210	35	110	108	320	344	395	325	140	12	135	160	100	100	11.7	-
31 120 75 043	12.0	3	210	35	110	108	320	344	425	355	110	12	135	160	100	100	12.7	-

* Sans huile / Without oil / Ohne Öl
** Plus produit / No longer produced / Nicht mehr lieferbar

FILTRES À AIR A BAIN D'HUILE MANN
MANN OIL-BATH AIR FILTER
MANN ÖLBADLUFTFILTER

1
Aspiration depuis le haut
Suction from top
Ansaugung von oben

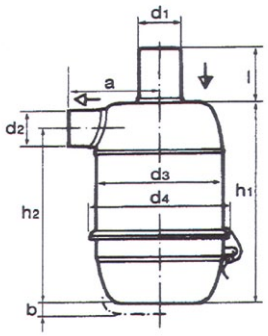

2
Aspiration depuis le côté
Suction from side
Ansaugung seitlich

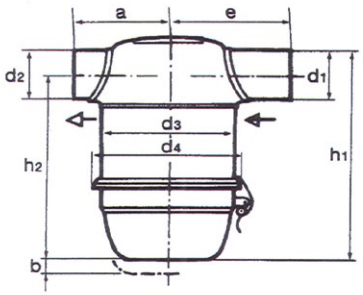

N° Hifi	Débit Flow Strom (nom.) m^3/mn	Type	Dimensions / Abmessungen *mm*										Poids* Weight* Gewicht* *kg*	Element *N° Hifi*
			a	b	d1	d2	d3	d4	e	h1	h2	l		
31 020 75 023	2.0	1	110	25	54	54	140	158	-	253	222	55	2.1	SAM 5326 (coco) SAM 5327 (metal)
31 020 75 093	2.0	2	110	25	54	54	140	158	110	258	222	-	2.2	SAM 5326 (coco) SAM 5327 (metal)
31 024 75 023	2.4	1	110	25	54	54	140	158	-	283	252	55	2.3	SAM 5326 (coco) SAM 5327 (metal)
31 024 75 093	2.4	2	110	25	54	54	140	158	110	288	252	-	2.1	SAM 5326 (coco) SAM 5327 (metal)
31 028 75 023	2.8	1	125	20	62	62	173	190	-	267	232	60	3	SAM 5328
31 028 75 093	2.8	2	125	20	62	62	173	190	135	272	232	-	3.1	SAM 5328
31 040 75 093	4.0	2	140	20	68	70	200	220	155	304	255	-	3.7	
31 045 75 023	4.5	1	140	20	68	70	200	220	-	327	285	75	4.3	
31 056 75 023	5.6	1	160	25	82	82	240	260	-	322	276	85	5.6	
31 056 75 093	5.6	2	160	25	82	82	240	260	185	332	276	-	5.6	
31 068 75 023	6.8	1	160	25	82	82	240	260	-	362	316	85	6.4	
31 080 75 043	8.0	1	185	20	102	102	280	300	-	367	304	135	7.8	SAM 5329
31 080 75 093	8.0	2	185	20	102	102	280	300	220	375	304	-	7.8	SAM 5329
31 100 75 043	10.0	1	210	35	110	110	320	344	-	395	325	140	10.7	
31 100 75 093	10.0	2	210	35	110	110	320	344	260	403	325	-	10.7	
31 120 75 043	12.0	1	210	35	110	110	320	344	-	425	355	110	11.2	
31 120 75 093	12.0	2	210	35	110	110	320	344	260	433	355	-	11.2	
31 160 75 043	16.0	1	260	45	132	132	400	422	-	445	365	165	18	
31 160 75 093	16.0	2	260	45	132	132	400	422	320	465	365	-	18	
31 190 75 043	19.0	1	260	45	132	132	400	422	-	495	410	120	20	

* Sans huile / Without oil / Ohne Öl

MASSES FILTRANTES POUR FILTRES À AIR À BAIN D'HUILE
FILTERING MASSES FOR OIL BATH AIR FILTERS
FILTRIERMASSE FÜR OELBAD-LUFTFILTER

SAM

1

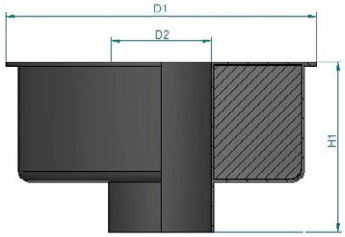

2

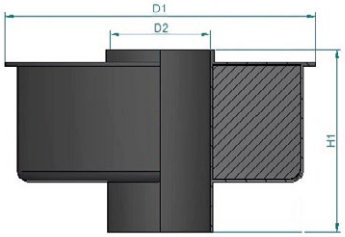

3

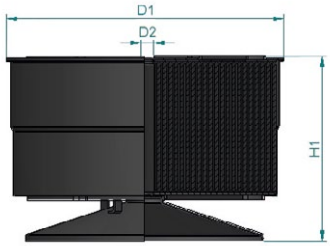

4

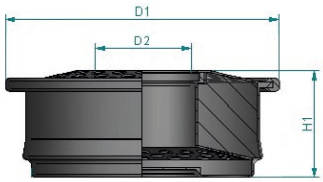

5

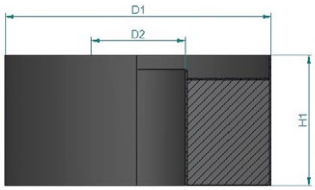

6

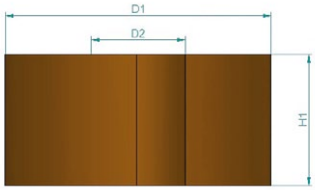

Type	N° Hifi	Media	Dimensions / Abmessungen *mm*			Joint Gasket Dichtung *N° Hifi*
			H1	D1	D2	
1	SAM 7118	Metal	88	120	42	-
2	SAM 7113	Metal	75	124	38	JR 1140050 B
	SAM 7117	Metal	90	118	42	-
	SAM 7104	Metal	90	148	48	JR 1380050 B
	SAM 7107	Metal	92	172	58	JR 1620050 B
	SAM 7106	Metal	104	148	48	JR 1380050 B
	SAM 7105	Metal	134	190	66	JR 1800050 B
	SAM 7112	Metal	146	190	66	JR 1800050 B
3	SAM 8630	Metal	142	215	12	-
4	SAM 5334	Coco	45	173	56	-
	SAM 5325	Metal	54	134	43	JR 1240050 B
	SAM 5326	Coco	61	154	57	JR 1440050 B
	SAM 5327	Metal	61	154	57	JR 1440050 B
	SAM 5328	Metal	70	188	64	JR 1780050 B
	SAM 5329	Metal	92	297	105	JR 2870050 B
	SAM 5330	Metal	126	334	113	JR 3240050 B
5	SAM 7108	Metal	73	69	64	-
6	SAM 7119	PPI 45	35	140	42	-
	SAM 7109	Coco	50	130	47	-
	SAM 7114	Coco	75	320	100	-
	SAM 5322	Coco	80	150	50	-
	SAM 5323	Coco	80	180	55	-
	SAM 5324	Coco	95	230	80	-
	SAM 7115	Coco	110	280	100	-

FILTRES À AIR DONALDSON
DONALDSON AIR FILTER
DONALDSON LUFTFILTER

POWER CORE

- Design High-Tech
- Grande efficacité grâce à Ultra-Web®, Nano-fibre technologie
- Exécution sans métal
- Facile à entretenir
- Poussières et impuretés ne sont pas délogées pendant le service
- Compact et léger
- Installation possible dans de multiples positions
- Préfiltre et pattes de fixation incorporés

- High-Tech Design
- Greater efficiency with Ultra-Web®, nanofiber technology
- Metal-free construction
- Easy to service
- Dust und dirt won't dislodge during servicing
- Compact and lightweight
- Multiple installation positions
- Built-in pre-separation and mounting brackets

- High-Tech Design
- Hohe Leistung dank Ultra-Web®, Nano-Faser-Technologie
- Ausführung ohne Metall
- Pflegeleicht
- Staub und Unreinlichkeiten bleiben im Filter während Service
- Kompakt und leicht
- Installation möglich in vielen Positionen
- Prefilter und Tragknagge eingebaut

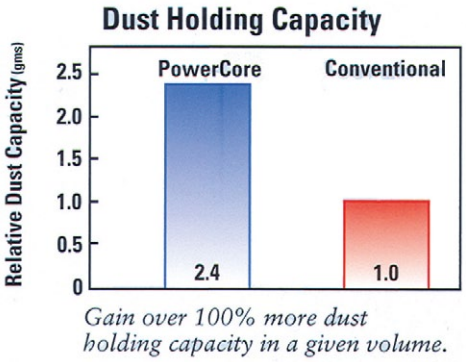

Gain over 100% more dust holding capacity in a given volume.

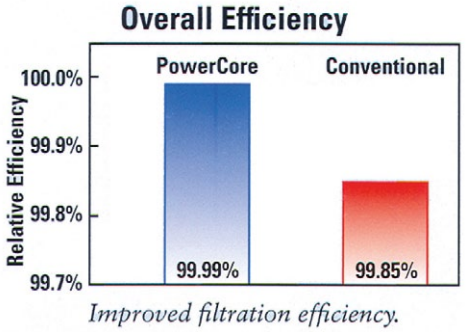

Improved filtration efficiency.

PSD 08

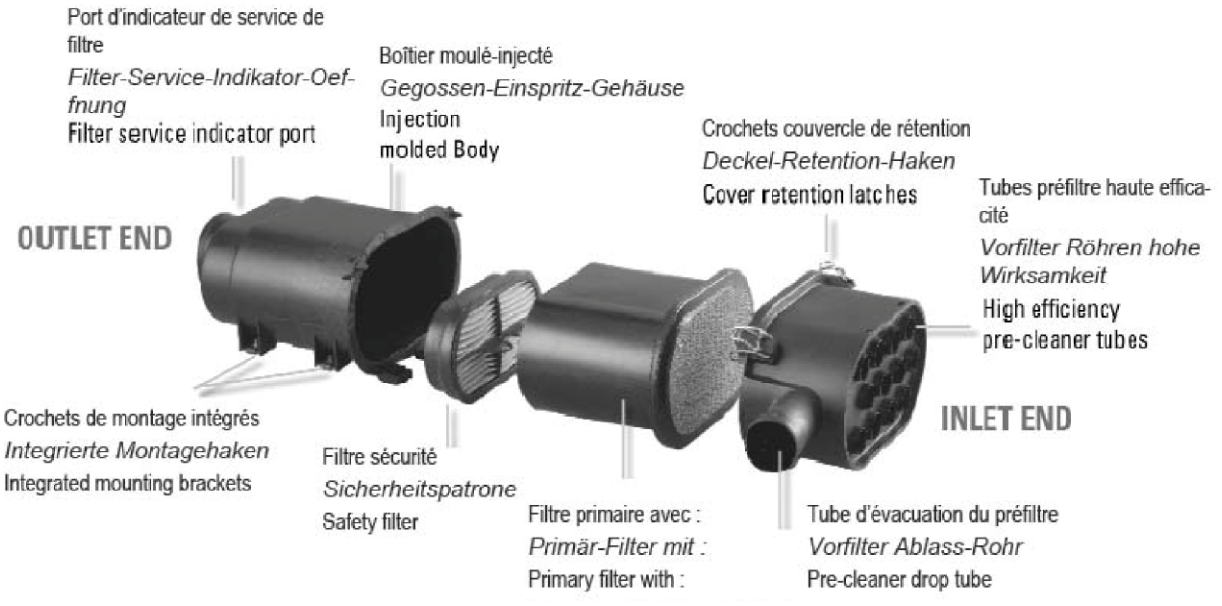

PSD08 (Vertical Installation)

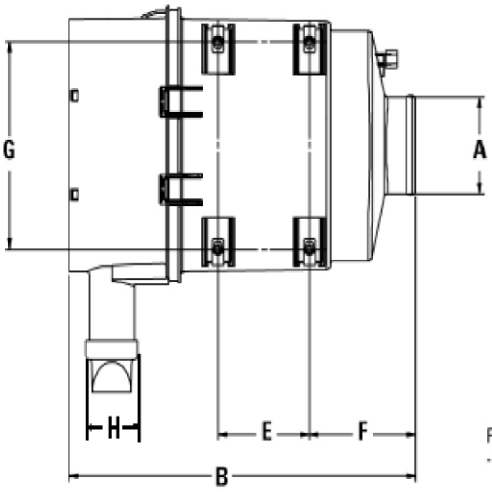

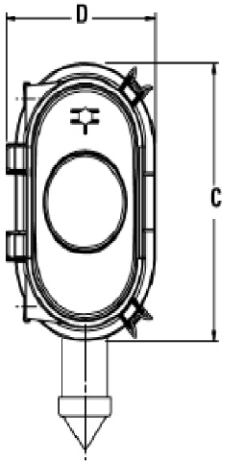

PSD family sustained temperature tolerance: -40° to 80° C or -40° to 180° F

POWER CORE

PSD 09

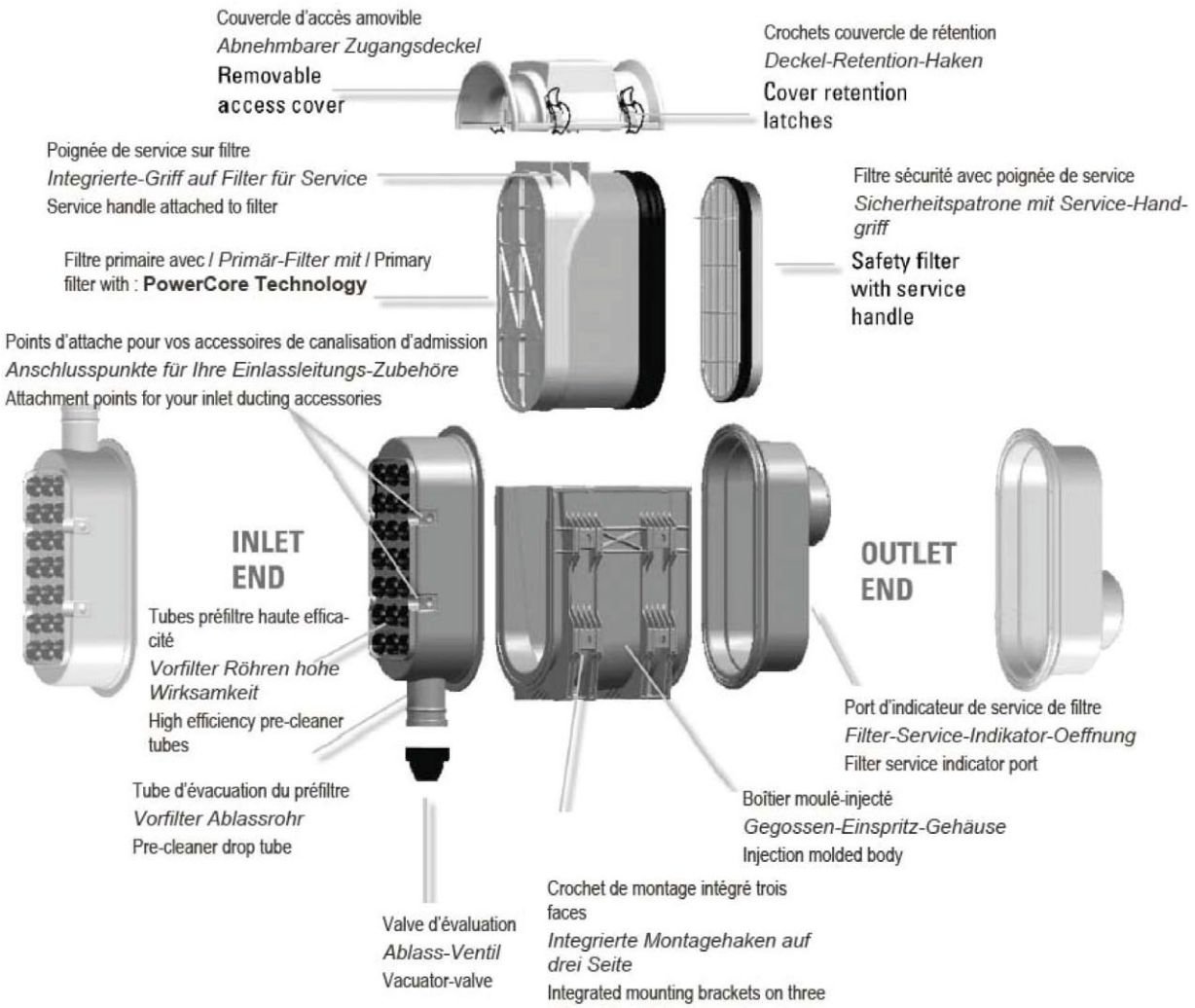

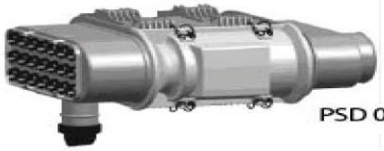

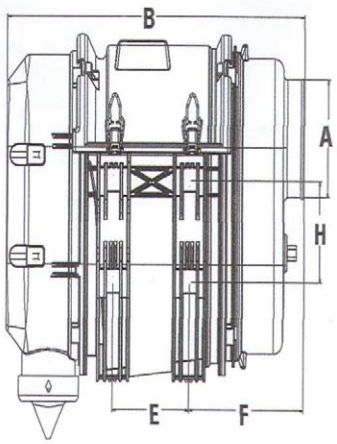

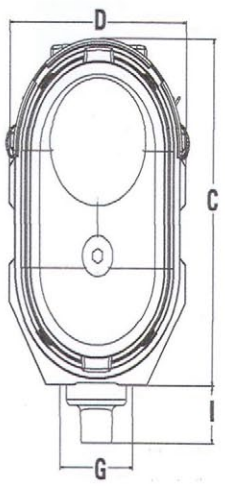

FILTRES À AIR DONALDSON
DONALDSON AIR FILTER
DONALDSON LUFTFILTER

POWER CORE

N° Hifi	Débit Flow Strom	Vert. (V) Horiz. (H)	Sortie	Dimensions / Abmessungen mm									Element N° Hifi	Element (sécurité safety sicherheits) N° Hifi	Couvercle Cover Deckel N° Hifi
				A	B	C	D	E	F	G	H	K			
PSD 08-0070 *	--> 6	V	Droit	89	380	256	154	100	117	191	76	-	SA 16448	SA 16449	P 78-5237
PSD 08-0069 *	--> 6	H	Droit	89	380	256	154	100	117	191	76	-	SA 16448	SA 16449	-
PSD 09-0073 *	6-10	V	Droit	102	433	362	180	110	174	100	130	76,5	SA 16460	SA 16414	-
PSD 09-0074 *	6-10	H	Droit	102	433	362	180	110	174	100	130	76,5	SA 16460	SA 16414	-
PSD 09-0086	6-10	V	90°	102	477	362	180	110	218	100	130	76,5	SA 16460	SA 16414	-
PSD 09-0087	6-10	H	90°	102	477	362	180	110	218	100	130	76,5	SA 16460	SA 16414	-
PSD 09-0099	7-11	V	Droit	102	458	362	180	135	174	100	130	76,5	SA 16673	SA 16414	P 78-5978
PSD 09-0098	7-11	H	Droit	102	458	362	180	135	174	100	130	76,5	SA 16673	SA 16414	P 78-5978
PSD 09-0088	7-11	V	90°	102	502	362	180	135	218	100	130	76,5	SA 16673	SA 16414	P 78-5978
PSD 09-0089	7-11	H	90°	102	502	362	180	135	218	100	130	76,5	SA 16673	SA 16414	P 78-5978
PSD 09-0101 *	9-13	V	Droit	102	533	362	180	180	174	100	130	76,5	SA 16469	SA 16414	P 78-6989
PSD 09-0100 *	9-13	H	Droit	102	533	362	180	180	174	100	130	76,5	SA 16469	SA 16414	P 78-6989
PSD 09-0090	9-13	V	90°	102	577	362	180	180	218	100	130	76,5	SA 16469	SA 16414	P 78-6989
PSD 09-0091	9-13	H	90°	102	577	362	180	180	218	100	130	76,5	SA 16469	SA 16414	P 78-6989
PSD 10-0029	12-18	V	Droit	127	429	375	254	110	165	110	110	76,5	SA 16472	SA 16508	P 78-4279
PSD 10-0030	12-18	H	Droit	127	429	375	254	110	165	110	110	76,5	SA 16472	SA 16508	P 78-4279
PSD 10-0124	12-18	V	90°	127	505	375	254	110	241	110	110	76,5	SA 16472	SA 16508	-
PSD 10-0123	12-18	H	90°	127	505	375	254	110	241	110	110	76,5	SA 16472	SA 16508	-
PSD 10-0031	18-25	V	Droit	152	529	375	254	210	165	110	110	76,5	SA 16473	SA 16508	P 78-4298
PSD 10-0032	18-25	H	Droit	152	529	375	254	210	165	110	110	76,5	SA 16473	SA 16508	P 78-4298
PSD 10-0122	18-25	V	90°	127	605	375	254	210	241	110	110	76,5	SA 16473	SA 16508	-
PSD 10-0121	18-25	H	90°	127	605	375	254	210	241	110	110	76,5	SA 16473	SA 16508	-
PSD 12-0035	23-27	V	Droit	152	496	430	306	168	160	154	110	76	SA 16474	SA 16509	-
PSD 12-0036	23-27	H	Droit	152	496	430	306	168	160	154	110	76	SA 16474	SA 16509	-
PSD 12-0037	27-30	V	Droit	152	596	442	306	268	160	154	110	76	SA 16474	SA 16509	P 60-8180
PSD 12-0038	27-30	H	Droit	152	596	442	306	268	160	154	110	76	SA 16474	SA 16509	P 60-8180

* Fabrication - Europe / Herstellung - Europa / Fabrication - Europe
Standard / Standard / Standard : Fabrication - USA / Herstellung - USA / Fabrication - USA

ACCESSOIRES / ACCESSOIRIES / ZUBERHÖRE			
Serie	Crochet couvercle Cover latch Haken für Deckel *N° Hifi*	Clip de montage U-clip mounting Montageklappe *N° Hifi*	Valve Vacuator Ventil *N° Hifi*
PSD 08	P 77-6033 *(x2)*	P 78-6050 *(x4)*	SAEP 11003
PSD 09	P 78-4506 *(x4)*	P 78-4517 *(x4)*	SAEP 11003
PSD 10	P 78-4506 *(x4)*	P 78-4517 *(x4)*	SAEP 11002
PSD 12	P 78-4506 *(x4)*	P 78-4517 *(x4)*	SAEP 11002

Raccordement pour l'indicateur / Port size for indicator / Anschluss für Anzeiger : ⅛" - 27 NPT
Voir page "Indicateur de maintenance" / See page "Filter service indicator" / Siehe Seite "Verschmutzungsanzeiger"

FILTRES À AIR DONALDSON
DONALDSON AIR FILTERS
LUFTFILTER DONALDSON

DURALITE

1 - SAB

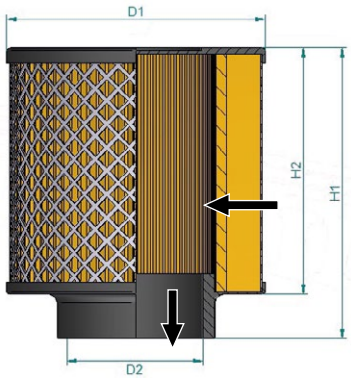

2 - SAC

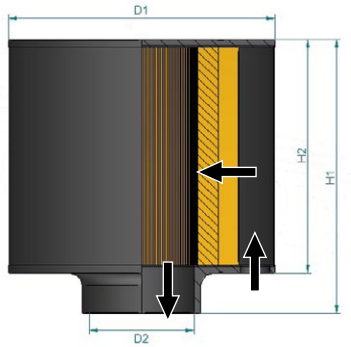

3 - SAD

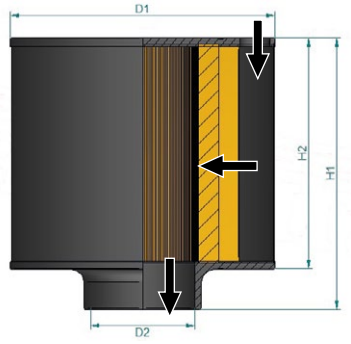

Type	N° Hifi	Dimensions / Abmessungen *mm*				Débit Flow Strom *m³/mn*
		D2	D1	H1	H2	
1	SAB 055001	45	140	240	203	-
	SAB 065033	51	170	160	127	-
	SAB 065030	51	170	225	190	-
	SAB 085051	64	222	200	165	-
	SAB 085009	76	216	110	76	-
	SAB 085008	76	216	250	216	-
	SAB 085001	76	216	315	279	6 → 12
	SAB 085048 **	76	216	315	279	6 → 12
	SAB 085034	76	216	315	279	-
	SAB 085046 **	102	216	315	279	7 → 14
	SAB 085011	102	216	315	279	7 → 14
	SAB 100094 **	102	267	260	228	15 → 27
	SAB 100122	102	267	275	228	-
	SAB 105003	102	267	300	267	-
	SAB 105006	102	267	300	267	13 → 25
	SAB 105013	102	267	300	267	-
	SAB 105010	127	267	215	178	-
	SAB 105036	127	267	415	381	-
	SAB 105002 *	127	267	415	381	16 → 30
	SAB 105012 **	127	267	415	381	18 → 36
	SAB 125011 **	127	318	260	228	22 → 39
	SAB 125021	127	318	275	228	-
	SAB 125005 **	140	318	260	228	25 → 42
	SAB 085056 **	153	196	300	260	27 → 49
	SAB 121571	153	318	235	203	-
	SAB 125003 *	153	318	415	380	16 → 31
	SAB 090061	198	231	423	380	-
	SAB 120376 **	198	318	445	400	30 → 90
	SAB 120473	198	318	455	400	-
	SAB 120472	198	318	460	400	-
	SAB 160265 **	250	425	482	430	-
2	SAC 045001 *	38	114	150	114	1 → 3
	SAC 045002 *	38	114	240	203	2 → 3.4
	SAC 055003 *	45	140	135	102	1.5 → 3
	SAC 055002 *	45	140	215	178	2 → 4
	SAC 055008 *	45	140	275	240	2 → 4
	SAC 065001 *	51	165	135	102	2 → 3.2
	SAC 065002 *	51	165	225	190	3 → 5
	SAC 065015 **	51	165	260	229	3 → 6
	SAC 065003 *	57	165	160	127	2.5 → 5
	SAC 065004 *	57	165	265	229	3 → 6.2
	SAC 085001 *	64	216	135	102	3 → 5
	SAC 085005	64	216	165	127	3 → 5
	SAC 085002 *	64	216	200	165	3 → 6
	SAC 085006 *	64	216	275	240	3.5 → 6.5
	SAC 085003 *	76	216	165	127	4 → 7
	SAC 085004 *	76	216	275	240	5 → 10
	SAC 105028	102	152	305	267	-
	SAC 105003	102	267	190	152	9 → 17
	SAC 105004	102	267	305	267	10 → 20
	SAC 105017	102	267	305	267	-
	SAC 125003	127	317	190	152	10 → 19
	SAC 125004	127	317	315	279	14 → 27
	SAC 125017	127	317	315	279	-
3	SAD 045003 *	38	114	150	114	1 → 3
	SAD 045004 *	38	114	190	152	1 → 3
	SAD 055004 *	45	140	212	178	2 → 3.5
	SAD 065003 *	51	165	140	102	2 → 3
	SAD 065008 **	51	165	265	229	3.5 → 7
	SA 14050	*100*	*195*	*710*	*665*	*8 → 15.5*
	SAD 085012	106	197	300	258	2.5 → 7.5
	SAD 125004	127	317	315	279	12 → 23

* Média haute pulsation
* High pulsation media
* Hochfrequnz Medium

** Marine application

PRÉFILTRES CYCLONIQUES
CYCLON PREFILTERS
ZYKLONVORFILTER

PBH

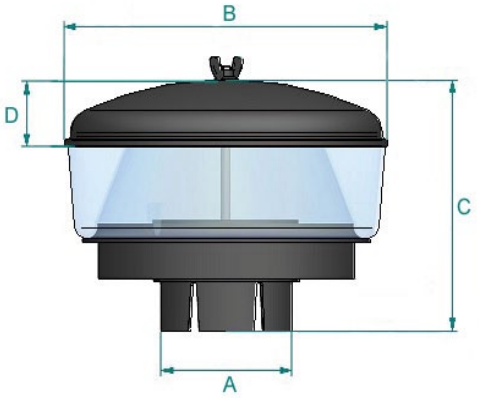

N° Hifi	Débit Flow Strom	Dimensions Abmessungen *mm*				Couvercle Cover Deckel *N° Hifi*	Verre Bowl Glas *N° Hifi*
	Max. m³/min	A	B	C	D		
PBH 00-2041	2,0	35	142	142	44	P 02-0116	P 02-0115
PBH 00-2042	2,3	44	142	142	44	P 02-0116	P 02-0115
PBH 00-2040	2,5	51	142	142	44	P 02-0116	P 02-0115
PBH 00-1823	4,0	51	187	158	42	P 02-0648	P 02-0227
PBH 00-1250	3,7	58	187	158	42	P 02-0648	P 02-0227
PBH 00-1251	4,2	64	187	158	42	P 02-0648	P 02-0227
PBH 00-1249	4,8	77	187	158	42	P 02-0648	P 02-0227
PBH 00-0820	9,1	77	270	188	47	P 01-6548	P 01-6330
PBH 00-0821	9,3	96	270	188	47	P 01-6548	P 01-6330
PBH 00-0822	11,5	103	270	188	47	P 01-6548	P 01-6330
PBH 00-2045	18,7	103	306	204	51	P 02-0345	P 02-0344
PBH 00-0823	9,6	115	270	188	47	P 01-6548	P 01-6330
PBH 00-2044	19,8	115	306	204	51	P 02-0345	P 02-0344
PBH 00-2043	21,0	127	306	210	51	P 02-0345	P 02-0344
PBH 00-0388	36,8	152	413	258	72	P 10-4691	P 15-8324
PBH 00-2224	42,5	177	413	258	72	P 10-4691	P 15-8324

PRÉFILTRES CYCLONIQUES
CYCLON PREFILTERS
ZYKLONVORFILTER

TOP SPIN

Efficacité **Efficience** **Abscheidegrad**	99% @ 20 µm

Température de Fonctionnement **Working temperature** **Betriebstemperatur**	-40 °C → +82 °C

- Supprime 85% des impuretés à l'entrée
- Diminue l'utilisation de filtres à air
- Efficace à bas régime
- Auto-nettoyant
- Installation facile
- Léger

- Separates up to 85% of incoming contaminant.
- Reduces air filter usage.
- Operates at a lower RPM.
- Self-cleaning / self-scavenging
- Easy installation
- Lighter weight

- Trennt bis 85% der Unreinheiten vor Eintritt
- Vermindert Luft-Filter-Verbrauch
- Niedertourig wirksam
- Selbsreinigend
- Einfache Montage
- Leicht

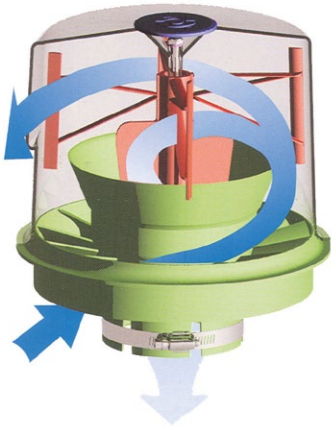

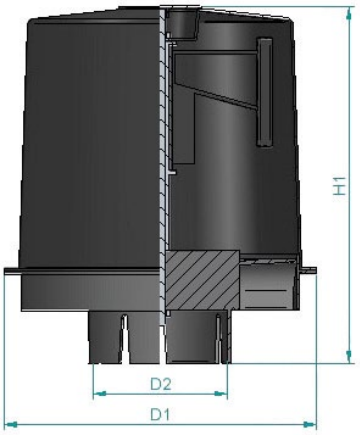

N° Hifi	Débit Flow Strom *m³/mn*	Dimensions / Abmessungen *mm*			Poids Weight Gewicht *Kg*
		H1	D1	D2	
PTH 00-2434	2.5 - 5.7	146	162	56	0.4
PTH 00-2435	2.5 - 5.7	146	162	58	0.4
PTH 00-2436	2.5 - 5.7	146	162	64	0.4
PTH 00-2437	2.5 - 5.7	146	162	77	0.4
PTH 00-2425	5.7 - 12.7	238	242	78	1.0
PTH 00-2426	5.7 - 12.7	238	242	97	1.0
PTH 00-2394	5.7 - 12.7	238	242	103	1.0
PTH 00-2431	12.7 - 21.2	287	288	103	1.2
PTH 00-2427	5.7 - 12.7	238	242	116	1.0
PTH 00-2432	12.7 - 21.2	287	288	116	1.2
PTH 00-2433	12.7 - 21.2	287	288	128	1.2
PTH 00-2438	21.2 - 42.5	345	397	153	2.7
PTH 00-2439	21.2 - 42.5	345	397	179	2.7

PRÉFILTRES CYCLONIQUES
CYCLON PREFILTERS
ZYKLONVORFILTER

CV

Attention : le choix du cylone doit uniquement être basé sur le débit d'air du moteur et non sur le diamètre du tube.
Important : model selection must be based entirely on the airflow rate used by the engine or compressor and not on the intake pipe diameter.
Achtung : bitte Zyklon nur gemäss Motor oder Kompressor -Luftbedarf und nicht gemäss Durchmesser des Lufteintritt-Rohres auswählen.

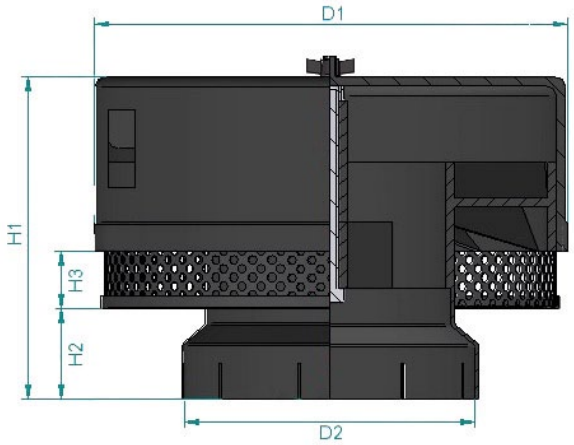

N° Hifi	Débit max. Strom max. Flow max. m^3/mn	Dimensions / Abmessungen mm						Type
		D2		D1	H1	H2	H3	
		Inches	mm					
CV 15481	0.9 - 1.9	1" ½	38	104	77	17	11	Plastic
CV 15478	0.9 - 2.4	2"	51	104	77	17	11	
CV 15318 *	1.7 - 3	2"	51	170	117	17	14	
CV 15276	1.7 - 3.4	2" ½	63.5	170	117	17	14	
CV 16556 *	2.5 - 4	2.7"	70	170	117	17	14	
CV 15251	2.5 - 4.2	3"	76	170	117	17	14	
CV 15240	3.4 - 6.7	3"	76	255	160	26	36	
CV 14750	4.2 - 8.4	3" ¾	96	255	160	26	36	
CV 14771	4.2 - 8.4	3" ¾	96	255	278	58	122	
CV 14767	4.2 - 9.2	4"	102	255	160	26	36	
CV 14769	4.2 - 9.2	4"	102	255	278	58	122	
CV 14770	4.2 - 10	4" ½	114	255	160	26	36	
CV 14775	4.2 - 10	4" ½	114	255	278	58	122	
CV 15802 *	6.7 - 14.2	4" ½	114	289	215	27	49	
CV 15497	5 - 11.7	5"	127	255	193	61	36	
CV 15616	8.4 - 18.3	5"	127	289	215	27	49	
CV 15933	8.4 - 18.3	6"	152	289	215	27	49	
CV 15620	11.6 - 25.8	6"	152	289	215	27	49	
CV 15922	16 - 30	7"	178	380	207	25	58	Metal
CV 16221	17 - 33.3	8"	203	380	248	66	58	

* Avec réduction / With reduction / Mit Reduktion

PRÉFILTRES CYCLONIQUES MANN
MANN CYCLON PREFILTERS
MANN ZYKLONVORFILTER

1

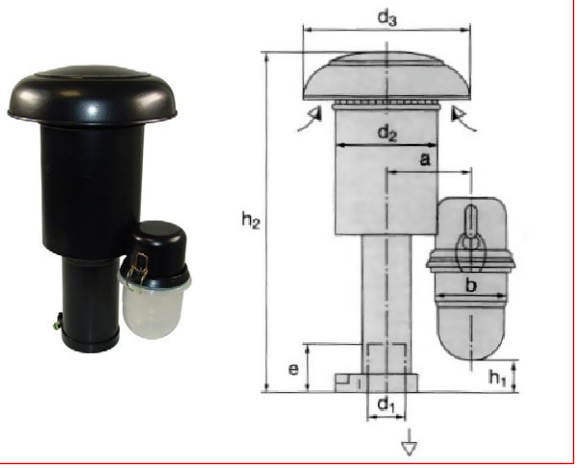

2

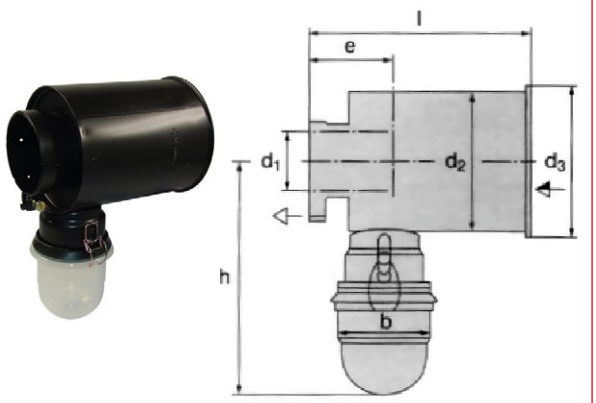

Type Typ	N° Hifi	Débit max. Strom max. Flow max. *m³/min*	ΔP * *mbar*	Dimensions / Abmessungen *mm*										Poids Weight Gewicht *kg*
				a	b	d1	d2	d3	e	h	h1	h2	l	
1	4802467020	2 - 2.8	7 - 13.5	84	85	54.2	100	155	60	-	10	300	-	1.0
	4802467030	2.8 - 3.4	8.5 - 12.5	84	85	62.2	100	155	60	-	40	330	-	1.0
	4804867020	5.6 - 6.8	14 - 20.5	100	85	82.2	136	215	80	-	40	400	-	2.0
	4806667110	7.3 - 9.6	14 - 24.5	113	85	102.2	159	258	100	-	15	418	-	2.5
	4809667140	10 - 13	14 - 23.5	113	85	110.2	158	255	110	-	30	433	-	3.5
2	4802467140	2 - 2.8	7 - 13.5	-	85	54.2	100	107	60	191	-	-	144	0.9
	4802467180	2.8 - 3.4	8.5 - 12.5	-	85	62.2	100	107	60	191	-	-	144	0.7
	4804867220	5.6 - 6.8	14 - 20.5	-	85	82.2	136	145	80	210	-	-	203	1.2
	4806667090	7.3 - 9.6	14 - 24.5	-	85	102.2	158	166	100	224	-	-	232	1.5
	4809667200	10 - 13	14 - 23.5	-	85	110.2	158	166	110	220	-	-	245	1.7

Bol / Bowl / Becken
N° Hifi : **SABP 20001**
H = 100 mm ; Øint = 80 mm

PRÉFILTRES ET EJECTEURS DE POUSSIÈRE
PRECLEANER AND DUST EJECTORS
VORFILTER UND STAUB-AUSWERFER

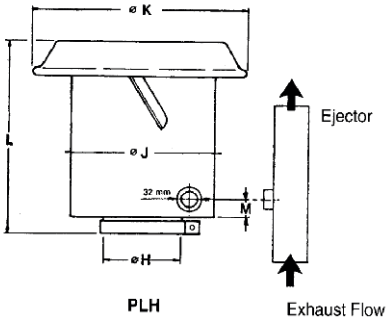

PLH

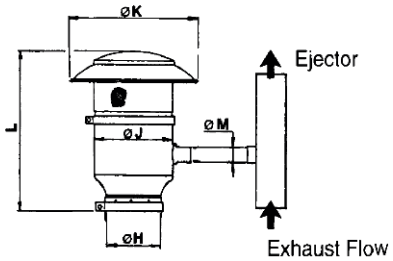

PCH

DONASPIN Pour moissonneuse batteuse For combine harvester Für Mähdrescher						
N° Hifi	**Débit Flow Strom** *m³/mn*	**Dimensions / Abmessungen** *mm*				
		H	**J**	**K**	**L**	**M**
PLH 00-1212	2 → 6	77	203	305	316	55
PLH 00-1307	4 → 9	95	203	305	304	42
PLH 00-1215	6 → 11	114	203	305	290	28
PLH 00-1308	9 → 13	127	203	305	295	33
PLH 00-1375	10 → 20	152	229	330	366	28
PLH 00-1375	10 → 20	152	229	330	366	28

STRATACLONE Pour construction de tunnel, gravière et foreuse For tunnel building, quarry and drill Für Tunnelbau, Kieswerk und Bohrmaschine						
N° Hifi	**Débit Flow Strom** *m³/mn*	**Dimensions / Abmessungen** mm				
		H	**J**	**K**	**L**	**M**
PCH 00-0896	6 → 12	97	167	281	445	25
PCH 00-1510	6 → 12	116	167	281	441	25
PCH 00-0887	8 → 16	129	229	356	499	32
PCH 00-0919	12 → 23	154	229	356	487	38
PCH 00-1189	15 → 29	154	279	406	468	44
PCH 00-1148	17 → 34	179	279	406	465	38

EJECTEURS - AUSWERFER - EJECTORS						
N° Hifi	**Débit Flow Strom** *m³/mn*	**Dimensions / Abmessungen** *mm*				
		D1	**D2**	**H1**	**H2**	**H3**
EEH 00-1277	2.5 → 3.5	57.5	32	202	76	76
EEH 00-1283	3.2 → 4.5	64	32	225.5	85.5	79
EEH 00-1278	4.3 → 6.0	70	32	247.5	95	83
EEH 00-1280	5.8 → 9.5	89	32	317.5	123.5	92
EEH 00-1279	7.7 → 11.0	77	32	276.5	105	86
EEH 00-1281	9.5 → 13.6	102	32	365	143	99
EEH 00-1284	11.6 → 16.5	102.5	32	365	143	98.5
EEH 00-1035	13.5 → 17.6	128	38	749	105	168

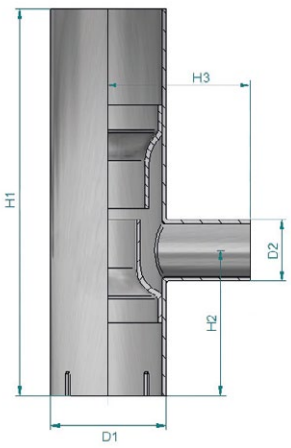

N° Hifi	**Dimensions / Abmessungen** *mm*		
	ø	**L**	
P 13-8408	32	1000	
P 11-4414	38	1525	

CHAPEAUX PARE-PLUIE
RAIN CAPS
REGENKAPPEN

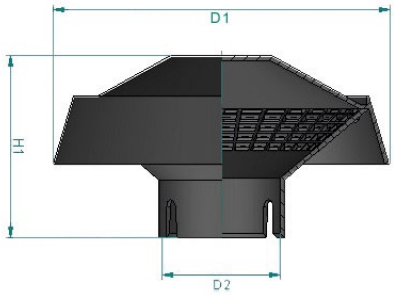

N° Hifi	D2 *mm*	D1 *mm*	H1 *mm*	Matériaux Materials Materialen
CP 040133080 P	40	133	80	Plastic
CP 045092053 P	45	92	53	Plastic
CP 045150063 P	45	150	63	Plastic
CP 048133080 P	48	133	80	Plastic
CP 051112057 M	51	112	57	Metal
CP 052152086 P	52	152	86	Plastic
CP 053152084 P	53	152	84	Plastic
CP 054150063 P	54	150	63	Plastic
CP 057152084 P	57	152	84	Plastic
CP 060152084 P	60	152	84	Plastic
CP 064133059 M	64	133	59	Metal
CP 064152084 P	64	152	84	Plastic
CP 065152084 P	65	152	84	Plastic
CP 068145063 P	68	145	63	Plastic
CP 068200085 P	68	200	85	Plastic
CP 070186100 P	70	186	100	Plastic
CP 076179042 M	76	179	42	Metal
CP 076186100 P	76	186	100	Plastic
CP 077152086 P	77	152	86	Plastic

N° Hifi	D2 *mm*	D1 *mm*	H1 *mm*	Matériaux Materials Materialen
CP 082200085 P	82	200	85	Plastic
CP 085250107 M	85	250	107	Metal
CP 096266132 P	96	266	132	Plastic
CP 101250107 P	101	250	107	Plastic
CP 102266130 P	102	266	130	Plastic
CP 106250107 M	106	250	107	Metal
CP 110270115 P	110	270	115	Plastic
CP 114250107 P	114	250	107	Plastic
CP 115250107 P	115	250	107	Plastic
CP 115266126 P	115	266	126	Plastic
CP 128266123 P	128	266	123	Plastic
CP 132292138 M	132	292	138	Metal
CP 140406145 P	140	406	145	Plastic
CP 150360150 M	150	360	150	Metal
CP 150360150 P	150	360	150	Plastic
CP 154405145 P	154	405	145	Plastic
CP 179405145 P	179	405	145	Plastic
CP 207405157 P	207	405	157	Plastic
CP 210410223 M	210	410	223	Metal

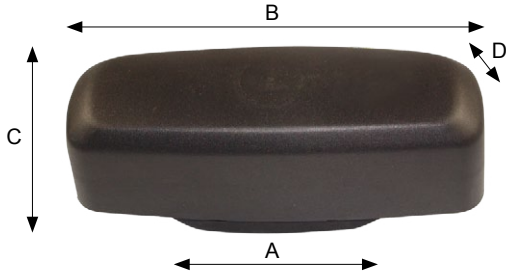

N° Hifi	A *mm*	B *mm*	C *mm*	D *mm*	Matériaux Materials Materialen
CP 093190123 P	187	340	130	120	Plastic

ABSORBANTS
ABSORBENTS
ABSORPTIONSMITTEL

KIT D'INTERVENTION D'URGENCE

Kit de petite taille pour lutter efficacement contre
les déversements d'hydrocarbures et de produits chimiques.

Avantages :
Kit prêt à l'emploi - très facile à transporter et à utiliser
Plus de sécurité en cas de pollution
Maîtrise et nettoyage rapide de la pollution
Fort pouvoir absorbant

POLLUEUR PAYEUR

EMERGENCY INTERVENTION KIT

Small Kit for Hydrocarbon and Chemical Spill Control

Advantages:
Ready for use - easy to handle
Increased security in case of spill
Quick control and cleaning of pollution
Strong Absorbtion power

WHO POLLUTES PAYES

NOTFALL-EINSATZ SET

Klein-Set gegen die Bekämpfung von Kohlenwasserstoff und Chemischen Austritten

Vorteile:
Betriebsbereit- einfach zum tragen und bedienen
Mehr Sicherheit bei Verschmutzungen
Schnelle und sichere Reinigung
Starke Absorbierung

VERURSACHERPRINZIP

P. 1179

Vous souhaitez en savoir plus, nos équipes sont à votre écoute.
If you would like to know more, please contact one of our teams.
Für weitere Informationen wenden Sie sich bitte an unsere Mitarbeiter.

HIFI FILTER®
www.hifi-filter.com

SOMMAIRE
CONTENTS
INHALTSVERZEICHNIS

	Codification - Commentaires Codification - Comments Legende - Kommentare	1 - 12
	Applications machines de chantier Earth moving equipment applications Bau-, Spezialmaschinen- Anwendungen	13 - 708
	Applications moteurs - Filtres pour aération moteur Engine applications - Filters for engine breather Motoren- Anwendungen - Filter für Motorenlüftung	709 - 794
	Applications matériel d'élévation Lifting equipments applications Hebebühnen- Anwendungen	795 - 876
	Filtres habitacles Cabin air filters Kabinenfilter	877 - 948
	Filtres pour Aspirateurs - Balayeuses - Foreuses - Excavatrices Filters for Vacuum cleaners - Sweeper - Drill - Diggers Filters für Staubsauger - Kehrmaschinen - Bohrmaschinen - Saugbagger	949 - 972
	Filtres à carburant - Accessoires Fuel filter - Accessories Kraftstofffilter - Zubehöre	973 - 1058
	Filtres à air - Accessoires Air filters - Accessories Luftfilters - Zubehöre	1059 - 1098
	Filtres hydrauliques - Accessoires Hydraulic filters - Accessories Hydraulikfilter - Zubehöre	1099 - 1140
	Groupes de filtration Filtration unit Ölreinigungsgeräte	1141 - 1156
	Filtres pour circuit de refroidissement - Tests des liquides de refroidissement Cooling system filters - Coolant tests strips Filter für Kühlsystem - Kühlmittel- Testreifen	1157 - 1164
	Divers Miscellaneous Verschiedenes	1165 - 1182
	Recommandations générales General advices Allgemeine Hinweise **Trucs et astuces** Tricks and clever bits Tipps **Nos catalogues** Our catalogues Unsere Kataloge **Conditions générales de vente** General terms of sales Allgemeine Geschäftsbedingungen	1183 - 1196

HIFI FILTER®

www.hifi-filter.com

FILTRES D'AÉRATION DE RÉSERVOIR
TANK VENTILATION FILTERS
TANKBELÜFTUNGSFILTER

FS

DONNÉES TECHNIQUES | TECHNICAL DATA | TECHNISCHE ANGABEN

Débit **Flow** **Strom**	100 → 30000 l/mn
Seuil de filtration **Micron rating** **Feinheit**	2 µm → 100 µm

Montage sur les réservoirs hydrauliques pour filtrer l'air compensant la variation du volume d'huile.
Mounted on hydraulic-tank to filter the air that compense the variation of oil volume.
Montage auf Hydraulik-Tank, um die Kompensationsluft zu filtrieren.

FIG.1
A visser - Élément filtrant démontable
Screwed - Exchangeable Element
Geschraubt - Austauschbares Element

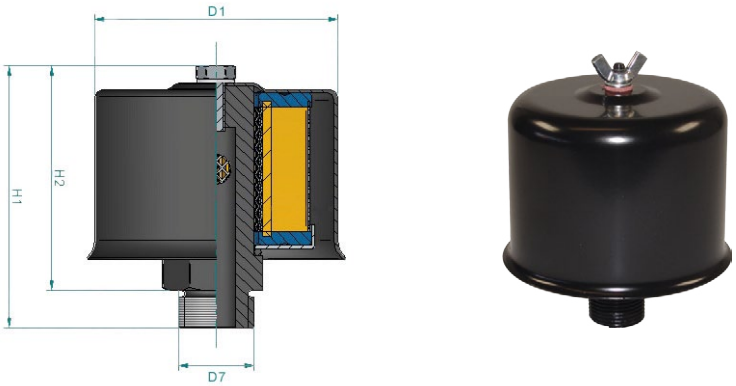

Débit Flow Strom *l/mn*	N° Hifi	Cart. Rech. Spare cartridge Ersatzel. *N° Hifi*	µm	D1 *mm*	H1 *mm*	H2 *mm*	D7 *BSP*	Commentaires Comments Kommentar
140	FS 100	SA 12523	40	36	50	33	¼"	Métallique / Metallic / Metallisch
250	FS 104	SA 12527	10	53	65	50	¼"	Métallique / Metallic / Metallisch
250	FS 103	SA 12526	3	53	65	50	¼"	Métallique / Metallic / Metallisch
250	FS 5	SA 12528	40	53	65	50	¼"	Métallique / Metallic / Metallisch
140	FS 101	SA 12523	40	36	50	35	⅜"	Métallique / Metallic / Metallisch
250	FS 105	SA 12526	3	53	65	50	⅜"	Métallique / Metallic / Metallisch
250	FS 106	SA 12527	10	53	65	50	⅜"	Métallique / Metallic / Metallisch
250	FS 6	SA 12528	40	53	65	50	⅜"	Métallique / Metallic / Metallisch
200	FS 121	SA 12541	3	54	65	50	⅜"	Plastique / Plastic / Plastik
250	FS 122	SA 12542	10	54	65	50	⅜"	Plastique / Plastic / Plastik
250	FS 123	SA 12543	40	54	65	50	⅜"	Plastique / Plastic / Plastik
140	FS 102	SA 12523	40	36	50	35	½"	Métallique / Metallic / Metallisch
200	FS 124	SA 12541	3	54	65	50	½"	Plastique / Plastic / Plastik
250	FS 125	SA 12542	10	54	65	50	½"	Plastique / Plastic / Plastik
250	FS 126	SA 12543	40	54	65	50	½"	Plastique / Plastic / Plastik
500	FS 7	SA 12540	40	72	74	64	½"	Métallique / Metallic / Metallisch
400	FS 336	SA 12531	10	75	81	64	½"	Plastique / Plastic / Plastik
350	FS 107	SA 12529	3	75	82	68	½"	Métallique / Metallic / Metallisch
400	FS 108	SA 12531	10	75	82	68	½"	Métallique / Metallic / Metallisch
500	FS 109	SA 12532	40	75	82	68	½"	Métallique / Metallic / Metallisch
400	FS 133	SA 19038	6	79	90	60	½"	Métallique / Metallic / Metallisch

FILTRES D'AÉRATION DE RÉSERVOIR
TANK VENTILATION FILTERS
TANKBELÜFTUNGSFILTER

FS

Débit Flow Strom *l/mn*	N° Hifi	Cart. Rech. Spare cartridge Ersatzel. *N° Hifi*	µm	D1 *mm*	H1 *mm*	H2 *mm*	D7 *BSP*	Commentaires Comments Kommentar
350	FS 339	SA 12529	3	75	81	64	½" NPT	Plastique / Plastic / Plastik
400	FS 337	SA 12531	10	75	81	64	½" NPT	Plastique / Plastic / Plastik
350	FS 110	SA 12529	3	75	86	69	¾"	Métallique / Metallic / Metallisch
400	FS 111	SA 12531	10	75	86	69	¾"	Métallique / Metallic / Metallisch
500	FS 112	SA 12532	40	75	86	69	¾"	Métallique / Metallic / Metallisch
200	FS 208	SA 19112	10	80	75	51	¾"	Plastique pressurisé : **0,85 bar** Plastic pressurized : **0,85 bar** Plastik mit Druckausgleich : **0,85 bar**
750	FS 135	SA 12075	6	104	120	90	¾"	Métallique / Metallic / Metallisch
350	FS 340	SA 12529	3	75	81	64	¾" NPT	Plastique / Plastic / Plastik
400	FS 338	SA 12531	10	75	81	64	¾" NPT	Plastique / Plastic / Plastik
-	FS 131	SA 19544	10	60	113	95	1"	Métallique pressurisé : **0,3 bar** Metallic pressurized : **0,3 bar** Metallisch mit Druckausgleich : **0,3 bar**
800	FS 113	SA 12533	3	115	100	80	1"	Métallique / Metallic / Metallisch
850	FS 114	SA 12534	10	115	100	80	1"	Métallique / Metallic / Metallisch
850	FS 8	SA 12535	40	115	100	80	1"	Métallique / Metallic / Metallisch
2000	FS 266	SA 12563	10	116	110	92	1"	Plastique / Plastic / Plastik
2000	FS 222	SA 12562	3	116	110	92	1"	Plastique / Plastic / Plastik
-	FS 144	SA 19544	10	54	110	90	1" ¼	Métallique pressurisé : **0,3 bar** Metallic pressurized : **0,3 bar** Metallisch mit Druckausgleich : **0,3 bar**
-	FS 145	SA 19544	10	54	110	90	1" ½	Métallique pressurisé : **0,3 bar** Metallic pressurized : **0,3 bar** Metallisch mit Druckausgleich : **0,3 bar**
1800	FS 115	SA 12536	3	145	140	115	1" ½	Métallique / Metallic / Metallisch
1850	FS 116	SA 12537	10	145	140	115	1" ½	Métallique / Metallic / Metallisch
1850	FS 117	SA 12538	40	145	140	115	1" ½	Métallique / Metallic / Metallisch
5000	FS 132	SA 1412	6	172	210	160	2"	Métallique / Metallic / Metallisch
2500	FS 235	SA 12561	10	177	102	102	2" ½ Fem. / Inen Gewinde	Plastique / Plastic / Plastik
6000	FS 233	SA 12560	3	177	107		2" ½ Fem. / Inen Gewinde	Métallique / Metallic / Metallisch
6000	FS 235	SA 12561	10	177	107		2" ½ Fem. / Inen Gewinde	Métallique / Metallic / Metallisch
2300	FS 118	SA 12539	3	185	190	165	2" ½	Métallique / Metallic / Metallisch
2500	FS 119	SA 12522	10	185	190	165	2" ½	Métallique / Metallic / Metallisch
2500	FS 120	SA 12509	40	185	190	165	2" ½	Métallique / Metallic / Metallisch
-	FS 415	-	3	47	62	55	¾" NPT	Plastique / Plastic / Plastik
200	FS 1	SA 12528	40	52	53	44	M 12 x 1,5	Métallique / Metallic / Metallisch
200	FS 3	SA 12528	40	52	54	45	M 18 x 1,5	Métallique / Metallic / Metallisch
200	FS 4	SA 12528	40	52	56	46	M 22 x 1,5	Métallique / Metallic / Metallisch
2000	FS 242	SA 12563	10	120	81		Adapt. bride 6 trous Adapt. clamp 6 holes Adapt.-Bride 6 Loch	Plastique / Plastic / Plastik

FILTRES D'AÉRATION DE RÉSERVOIR
TANK VENTILATION FILTERS
TANKBELÜFTUNGSFILTER

FS

FIG.2
Fixation par collier
Clamp Fixation
Befestigung mit Bride

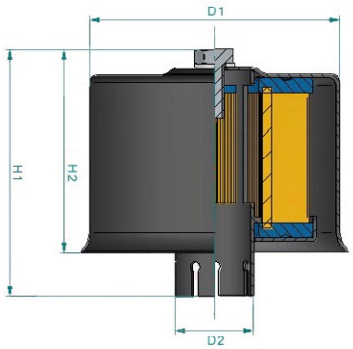

Débit Flow Strom *l/mn*	**N° Hifi**	**Cart. Rech. Spare cartridge Ersatzel.** *N° Hifi*	**µm**	**D1** *mm*	**H1** *mm*	**H2** *mm*	**D2**	**Commentaires Comments** ***Kommentar***
900	FS 134	SA 12075	6	104	110	90	Ø 20	Métallique / Metallic / Metallisch
-	FS 312	SA 19399	-	68	74	51	Ø 35	-
1670	FS 136	SA 11112	6	130	120	100	Ø 40	Métallique / Metallic / Metallisch
1500	FS 9	SA 12524	40	132	148	100	Ø 50	Métallique / Metallic / Metallisch
2500	FS 137	SA 19104	6	130	150	130	Ø 52	Métallique / Metallic / Metallisch
5000	FS 138	SA 1412	6	172	180	160	Ø 60	Métallique / Metallic / Metallisch
8330	FS 139	SA 19961	6	195	185	160	Ø 80	Métallique / Metallic / Metallisch
8330	FS 140	SA 19961	6	195	185	160	Ø 90	Métallique / Metallic / Metallisch
15000	FS 141	SA 19024	6	290	215	190	Ø 100	Métallique / Metallic / Metallisch
30000	FS 142	SA 19005	6	320	265	240	Ø 140	Métallique / Metallic / Metallisch

FILTRES D'AÉRATION DE RÉSERVOIR
TANK VENTILATION FILTERS
TANKBELÜFTUNGSFILTER

FS

FIG.3
Elément filtrant indémontable / Unexchangeable Element / Element nicht austauschbar

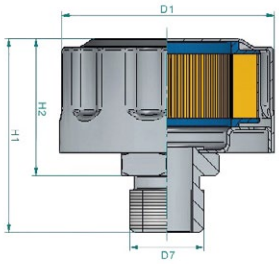

Débit Flow Strom *l/mn*	N° Hifi	µm	D1 *mm*	H1 *mm*	H2 *mm*	D7 *BSP*	Commentaires Comments Kommentar
-	FS 400	-	43	37	24	¼" NPT	Métallique / Metallic / Metallisch
250	FS 202	10	40	55	45	¼"	Plastique / Plastic / Plastik
300	FS 252	10	44	62	48	¼"	Métallique / Metallic / Metallisch
135	FS 225	10	45	56	43	¼"	Métallique / Metallic / Metallisch
-	FS 356	-	45	87	72	¼"	Réhausse 36 mm Heightening 36 mm Verlängerung 36 mm
175	FS 157	10	46	51	41	¼"	Métallique / Metallic / Metallisch
250	FS 127	40	47	45	33	¼"	Métallique / Metallic / Metallisch
175	FS 143	10	46	45	32	⅜"	Métallique / Metallic / Metallisch
250	FS 158	40	46	53	41	⅜"	Métallique / Metallic / Metallisch
600	FS 203	10	70	69	57	⅜"	Plastique / Plastic / Plastik
600	FS 240	10	70	72	59	⅜"	Plastique pressurisé : **0,35 bar** Plastic pressurized : **0,35 bar** Plastik mit Druckausgleich : **0,35 bar**
1000	FS 243	3	76	72	60	⅜"	Métallique / Metallic / Metallisch
1000	FS 279	10	76	72	60	⅜"	Métallique / Metallic / Metallisch
85	FS 353	3	42	55	34	⅜" NPT	Plastique / Plastic / Plastik
100	FS 236	40	30	30	22	½"	-
175	FS 155	10	46	57	43	½"	Métallique / Metallic / Metallisch
250	FS 156	40	46	57	43	½"	Métallique / Metallic / Metallisch
660	FS 204	10	70	68	56	½"	Plastique / Plastic / Plastik
660	FS 209	10	70	72	56	½"	Plastique pressurisé : **0,35 bar** Plastic pressurized : **0,35 bar** Plastik mit Druckausgleich : **0,35 bar**
660	FS 227	10	70	72	56	½"	Plastique pressurisé : **0,20 bar** Plastic pressurized : **0,20 bar** Plastik mit Druckausgleich : **0,20 bar**
1000	FS 234	3	76	76	62	½"	Métallique / Metallic / Metallisch
1000	FS 259	10	76	76	62	½"	Métallique / Metallic / Metallisch
1320	FS 205	10	70	72	56	¾"	Plastique / Plastic / Plastik
1320	FS 216	10	70	72	56	¾"	Plastique pressurisé : **0,20 bar** Plastic pressurized : **0,20 bar** Plastik mit Druckausgleich : **0,20 bar**
1320	FS 238	10	70	72	56	¾"	Plastique pressurisé : **0,70 bar** Plastic pressurized : **0,70 bar** Plastik mit Druckausgleich : **0,70 bar**
450	FS 304	10	71	70	52	¾"	Métallique pressurisé : **0,35 bar** Metallic pressurized : **0,35 bar** Metallisch mit Druckausgleich : **0,35 bar**
700	FS 129	40	71	72	52	¾"	Métallique pressurisé : **0,35 bar** Metallic pressurized : **0,35 bar** Metallisch mit Druckausgleich : **0,35 bar**
700	FS 128	40	75	60	44	¾"	Métallique / Metallic / Metallisch
750	FS 226	40	76	67	43	¾"	Métallique pressurisé : **0,70 bar** Metallic pressurized : **0,70 bar** Metallisch mit Druckausgleich : **0,70 bar**

FILTRES D'AÉRATION DE RÉSERVOIR
TANK VENTILATION FILTERS
TANKBELÜFTUNGSFILTER

FS

Débit Flow Strom *l/mn*	N° Hifi	µm	D1 *mm*	H1 *mm*	H2 *mm*	D7 *BSP*	Commentaires Comments Kommentar
450	FS 211	10	76	67	43	¾"	Métallique pressurisé : **0,70 bar** Metallic pressurized : **0,70 bar** Metallisch mit Druckausgleich : **0,70 bar**
750	FS 201	40	76	66	50	¾"	Métallique / Metallic / Metallisch
1000	FS 217	10	76	81	65	¾"	Pressurisé : **0,40 bar** Pressurized : **0,40 bar** Druckausgleich : **0,40 bar**
1000	FS 246	3	76	79	63	¾"	Métallique pressurisé : **0,70 bar** Metallic pressurized : **0,70 bar** Metallisch mit Druckausgleich : **0,70 bar**
1000	FS 221	3	76	79	63	¾"	Métallique / Metallic / Metallisch
1000	FS 248	10	76	79	83	¾"	Métallique pressurisé : **0,2 bar** Metallic pressurized : **0,2 bar** Metallisch mit Druckausgleich : **0,2 bar**
1000	FS 261	10	76	79	83	¾"	Métallique pressurisé : **0,7 bar** Metallic pressurized : **0,7 bar** Metallisch mit Druckausgleich : **0,7 bar**
500	FS 130	10	77	81	65	¾"	Métallique / Metallic / Metallisch
200	FS 244	10	80	75	52	¾"	Plastique pressurisé : **0,35 bar** Plastic pressurized : **0,35 bar** Plastik mit Druckausgleich : **0,35 bar**
1000	FS 250	3	83	76	60	¾"	Plastique / Plastic / Plastik
1000	FS 271	10	83	79	63	¾"	Plastique pressurisé : **0,4 bar** Plastic pressurized : **0,4 bar** Plastik mit Druckausgleich : **0,4 bar**
1320	FS 207	10	101	96	80	¾"	Plastique pressurisé : **0,35 bar** Plastic pressurized : **0,35 bar** Plastik mit Druckausgleich : **0,35 bar**
500	FS 300	10	77	66	50	1"	Métallique / Metallic / Metallisch
700	FS 159	40	80	74	55	1"	Métallique / Metallic / Metallisch
300	FS 301	6	82	60	45	1"	Métallique pressurisé : **0,50 bar** Metallic pressurized : **0,50 bar** Metallisch mit Druckausgleich : **0,50 bar**
2000	FS 260	3	116	110	92	1"	Plastique / Plastic / Plastik
1300	FS 354	3	114	115	-	1" NPT	Plastique / Plastic / Plastik
-	FS 293	3	49	71	53	1" 1/16-12 UNF	-
-	FS 331	3	83	75	46	1" 1/16-12 UNF	-
5660	FS 402	3	128	211	185	1" ¼ NPT	Métallique / Metallic / Metallisch
-	FS 267	-	40	60	48	M 10 x 1	Alu laqué / Alu enamelled / Alu lackiert
-	FS 328	-	30	47	20	M 12 x 1.5	Métallique / Metallic / Metallisch
-	FS 2	100	32,5	35	25	M 18 x 1,5	Nettoyable - Avec jauge H:75 mm Cleanable - With gauge H: 75 mm Waschbar - Mit Messstab H: 75 mm
-	FS 333	40	30	39	25	M 30 x 1.5	-
-	FS 311	-	60	42	-	M 30 x 1.5	-
1000	FS 281	3	83	76	60	M 30 x 1.5	Plastique / Plastic / Plastik
-	FS 305	-	77	65	50	M 30 x 2	Métallique / Metallic / Metallisch
1000	FS 247	3	83	76	60	M 42 x 2	Plastique / Plastic / Plastik
1000	FS 249	3	83	76	60	M 42 x 2	Plastique pressurisé : **0,2 bar** Plastic pressurized : **0,2 bar** Plastik mit Druckausgleich : **0,2 bar**
-	FS 349	-	91	50	38	M 52 x 2	Plastique / Plastic / Plastik

FIG.4
Spin-on

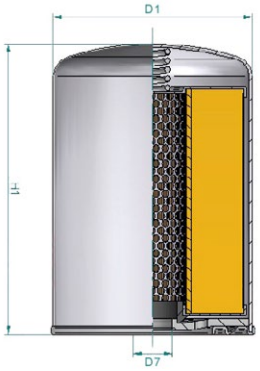

Débit Flow Strom *l/mn*	N° Hifi	µm	D1 *mm*	H1 *mm*	D7	Commentaires Comment Kommentar
-	FS 405	-	77	70	⅜" NPT	Spin-on
700	SH 76930	10	95	61	¾" BSP	Spin-on
1500	SH 76884	10	95	148	¾" BSP	Spin-on
-	FS 417	10	77	75	1"-12 UNF	Spin-on
-	FS 416	10	138	168	1" ½ - 16 UNF	Spin-on

FIG.5

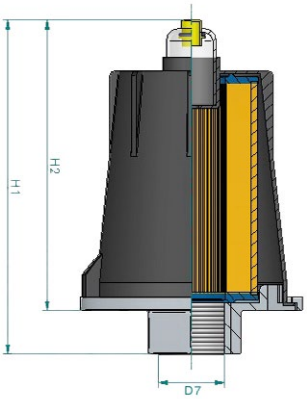

Débit Flow Strom *l/mn*	N° Hifi	Cart. Rech. Spare cartridge Ersatzel. *N° Hifi*	µm	D1 *mm*	H1 *mm*	H2 *mm*	D7	Commentaires Comment Kommentar
2000	FS 404	SA 12583	3	127	200	174	1" ¼ BSP	Plastique, indicateur visuel Plastic - Visual indicator Plastik, optischer Anzeiger
2000	FS 403	SA 12583	3	127	200	174	1" ½ - 16 UN	Plastique - indicateur visuel Plastic - Visual indicator Plastik - optischer Anzeiger

FILTRES D'AÉRATION DE RÉSERVOIR
TANK VENTILATION FILTERS
TANKBELÜFTUNGSFILTER

FS

FIG.6

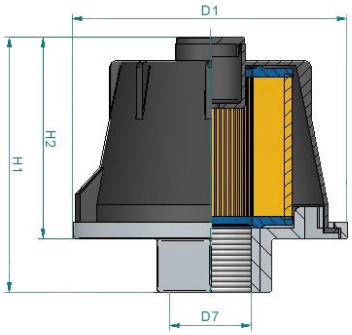

Débit Flow Strom *l/mn*	N° Hifi	Cart. Rech. Spare cartridge Ersatzel. *N° Hifi*	µm	D1 *mm*	H1 *mm*	H2 *mm*	D7	Commentaires Comment Kommentar
1000	FS 406	SA 12611	3	127	120	95	1" ¼ BSP	Plastique / Plastic / Plastik
2000	FS 414	Indémontable Unremovable Unausbaubar	3	121	155	135	1" ½ - 16 UN	Plastique - Indic : RBX 00-2250 Plastic - Indic : RBX 00-2250 Plastik - Anzeige : RBX 00-2250
1000	FS 407	SA 12611	3	127	140	115	1" ½ - 16 UN	Plastique / Plastic / Plastik

N° Hifi
FS 414

N° Hifi
RBX 00-2250

BOUCHONS DE BOÎTIERS HYDRAULIQUES
HYDRAULICS HOUSING CAPS
HYDRAULIKGEHÄUSE-VERSCHLÜSSE

Type	N° Hifi	Dimensions / Abmessungen *mm*		Boîtiers Housing Gehäuse	Joint Gasket Dichtung *N°Hifi*
		H1	Ø ext.		
ARGO					
	BDH 5200001	36	73	E 072-.. D 023-.. D 043-..	N 031-0562
	BDH 5200002	43	104	E 084-... E 094-... E 103-... E 143-...	N 031-0841
	BDH 5200003	55	119	E 158-... E 198-... E 248-...	JR 1000040 B *(100x4)* JR 0980030 B *(98x3)*
	BDH 5200004	55	126	ES 134-... ES 144-... ES 074-... ES 094-... E 210-... E 211-... E 221-...	JR 1000040 B *(100x4)* JR 1260040 B *(126x4)*
	BDH 5200005	37	50	FR 043-... FR 072-...	JR 0570030 B *(57x3)* JR 0500020 B *(50x2)*
DONALDSON					
	BDH 6600001	35	50	FIOT 180... FIOT 200... FIOT 250... FIOT 325... FIOT 330... FIOT 500...	Bouchon de remplissage Filler cap Tankdeckel
HYDAC					
	BDH 7400001	32	110	RFM 75/165/185 RKM 80/100/120	-
INTERNORMEN					
	BDH 6500001	30	100	TEF 250...	-
	BDH 6500002	72	100	TSW 210... TSW 310...	-
	BDH 6500003	31	70	TEFB 55.10...	-

BOUCHONS DE BOÎTIERS HYDRAULIQUES
HYDRAULICS HOUSING CAPS
HYDRAULIKGEHÄUSE-VERSCHLÜSSE

Type	N° Hifi	Dimensions / Abmessungen *mm*		Boîtiers Housing Gehäuse	Joint Gasket Dichtung *N°Hifi*
		H1	Ø ext.		
MAHLE					
	BDH 6400001	-	-	PI 50004 PI 50006 PI 50010	-
MP FILTRI					
	BDH 9300001	33	75	MPT 027-1 MPT 027-2 MPT 027-3	-
	BDH 9300002	45	109	MPT 100-1 MPT 100-2 MPT 100-3	-
	BDH 9300003	45	109	MPT 100-1 MPT 100-2 MPT 100-3	-
	BDH 9300004	330	135	SF 2-250	-
	BDH 9300005	52	135	SF 2-250	-
PARKER					
	BDH 5100001	-	116	UC MFA2...UCC	-
	BDH 5100002	-	137	UC MFA3...UCC	-
	BDH 5100003	34	94	TPR1	-
SOFIMA					
	BDH 6300001	27	217	MRH 150... MSE 150...	-

RENIFLARDS ASSECHEURS D'AIR
HYGROSCOPIC BREATHERS
TANK-LUFTENTFEUCHTER

DRYER

Débit **Flow** **Strom**	118 → 990 l/mn

Température de fonctionnement **Working temperature** **Betriebstemperatur**	-29°C → +93°C

Les filtres reniflards assécheurs d'air, brevetés, combinent la filtration des particules et la rétention de l'humidité contenues dans l'air ambiant industriel et naturel. Ils remplacent les simples reniflards pour réellement protéger les réservoirs contenant des produits non-aqueux. Ils protègent aussi tout type de réducteurs mécaniques ou cuves de stockage.

Hygroscopic Breathers are unique, patented air filters and water vapor removal systems. They replace the standard breather or ventilation system on virtually all types of industrial equipment that contain non-aqueous fluids. They also prevent contamination of products in Mechanical reducer and storage tank.

Tankbelüftungsfilter mit Feuchtigkeitsabsorption. Dieses Filtersystem ersetzt den Standard-Belüftungsfilter und schützt Ihr System beim Luftaustausch des Tanks vor Feuchtigkeits- und Feststoffpartikeln. Die Überwachung der Feuchtigkeitsaufnahme erfolgt durch die Verfärbung des Trocknermaterials. Sie schützen ebenfalls Reduktionsgetriebe sowie Sammelgefässe.

Type	**N° Hifi**	**Raccordements** **Port sizes** **Anschluss** *BSP & NPT*	**Hauteur** **Height** **Höhe** *mm*	**Ø** *mm*	**Débit** **Flow** **Strom** **(max)** *l/mn*	**Silica-gel** *kg*	**Poids** **Weight** **Gewicht** *kg*
1	FS 520	34 mm	90	128	990	0.40	0.6
	FS 521	34 mm	128	128	990	0.60	0.9
	FS 522	34 mm	205	128	990	1.20	1.5
2	FS 514	⅜"	135	64	118	0.12	0.23
	FS 515	1"	156	102	453	0.30	0.55
	FS 516	1"	206	102	453	0.56	0.85
	FS 517	1"	257	102	453	0.84	1.2

1

ACTIVE

REPLACE

2

ACTIVE

REPLACE

Adaptateurs avec filetage extérieur Adapter with external thread Adapter mit Aussengewinde	
N° Hifi	
DC 09	¾" NPT (Synthétique / Kunststoff / Synthetic)
DC 10	1" NPT (Synthétique / Kunststoff / Synthetic)

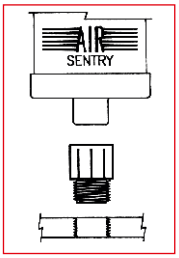

Adaptateurs avec filetage intérieur Adapter with internal thread Adapter mit Innen gewinde	
N° Hifi	
DC 5	1" - 12 UNF
DC 6	1" ½ - 16 UNF

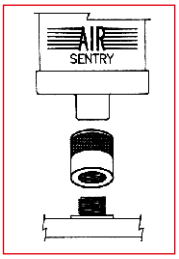

Flasque pour fixation à goujons Stud fastening flange Stütze für Bolzenbefestigung	
N° Hifi	
DC 12	Adaptateur flasquable / Flangeadapter / Flanschadapter

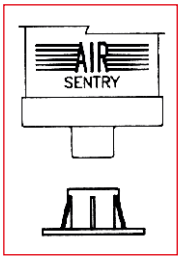

Adaptateurs à baïonnettes Slip fit bayonet adapters Bajonettanschluss	
N° Hifi	
DC 13	Petit synthétique / Small synthetic / Klein, Kunststoff
DC 14	H1=41mm D1=70mm D2=35mm

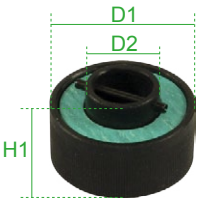

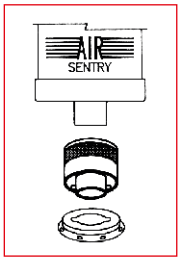

Adaptateur ¾" BSP avec clapet pressurisé à 0.7 bar ¾" BSP adapter with 0.7 bar safety valve ¾" BSP Adapter mit 0.7 bar Überdruckventil	
N° Hifi	
DC 16	Adaptateur métallique / Metallic adapter / Metalladapter

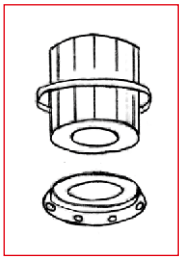

RENIFLARDS ASSECHEURS D'AIR AVEC FILTRATION PARTICULAIRE
HYGROSCOPIC BREATHERS WITH PARTICULATE FILTRATION
TANK-LUFTENTFEUCHTER MIT FILTRIERUNG

DRYER

Actif
Active
Aktiv

Saturé
Replace
Ersetzen

CONTRÔLE
L'absorption de l'humidité peut être observée grâce à la couleur des granulés indicateurs contenus dans le Z-R Gel. Ils virent du rouge rubis (actif) à l'orange clair (saturé). L'état de contamination du filtre à air peut être contrôlé par un indicateur de colmatage livré en option.

AVANTAGES DES CONDITIONNEURS D'AIR
- Réduction du niveau de contamination par l'eau : augmente la durée de vie des additifs et réduit l'oxydation de l'huile et des surfaces en contact.
- Elimine la corrosion due à la condensation
- Réduit l'immobilisation des équipements
- Augmente la durée de vie des machines
- REDUIT LES COUTS

CONDENSATION DANS LES RESERVOIRS
Les huiles hydrauliques et de lubrifications doivent être exemptes de toute contamination et de toute présence d'eau. La plupart des réservoirs doivent pouvoir respirer, ce qui permet à la vapeur d'eau et aux contaminants d'y pénétrer. Les variations de température à l'intérieur du réservoir entraînent la condensation de cette vapeur d'eau, provoquant non seulement l'oxydation de l'huile, mais également des dégâts mécaniques importants.

FILTRATION ET SECHAGE : UN SEUL PROCESS
Les filtres à air classiques retiennent une partie de la contamination solide mais permettent à la vapeur d'eau de pénétrer dans les réservoirs. Les conditionneurs d'air DRYER éliminent efficacement ces deux problèmes. Grâce au conditionneur d'air les réservoirs peuvent respirer de l'air propre et sec. L'air est en premier lieu asséché en passant au travers d'un cylindre rempli de sels Z-R Gel puis débarassé de ses particules solides par un élément filtrant en fibres synthétiques 3 µm. L'air pénétrant dans les réservoirs est ainsi propre et sec.

APPLICATIONS
Les conditionneurs d'air peuvent s'utiliser sur les centrales hydrauliques et de lubrification, les réducteurs et réservoirs de stockage de fuel ainsi que sur les réservoirs de fluides biodégradables. Les conditionneurs d'air sont utilisés avec succès dans toutes les industries et notamment :

- les aciéries	- l'industrie aéronautique	- les machines forestières	- les remontées mécaniques
- les papeteries	- les cimenteries	- les tunneliers	- les carrières

RENIFLARDS ASSECHEURS D'AIR AVEC FILTRATION PARTICULAIRE
HYGROSCOPIC BREATHERS WITH PARTICULATE FILTRATION
TANK-LUFTENTFEUCHTER MIT FILTRIERUNG

DRYER

MONITORING
The moisture absorption can be observed by the change of colour of the indicator resin in the Z-R gel. It turns from ruby red (active) to a light orange (saturated). The clogging stage of the air filter can be monitored by an optional service indicator.

BENEFITS OF AIR BREATHER DRYER
- Reducing water contamination level, prolonge the life of the additives and reduces oxidation of the oil and surfaces.
- Eliminates rusting due to condensation
- Reduces machine downtime
- Extends the machine's durability
- CUTS COSTS !

CONDENSATION IN OIL TANKS
Hydraulic and lubricating oils must be kept free from contamination and water. Most fluid tanks must be able to breathe, thus allowing water vapour and solid contaminants to enter. Temperature fluctuations in the reservoir will cause this water vapour to condense which will not only cause oxidation of the oil, but can also lead to considerable mechanical damage.

FILTRATION AND DRYING : A SINGLE PROCESS
Standard air filter hold some of the solild particles but allow water vapour to get into the tank.
The DRYER air breather filter dryer deals efficiently with both problems, this allowing tanks to breath clean and dry air. Air is first dried up by passing through Z-R gel granules, then passes through a 3 µm synthetic fibre pleated media filter retaining all solid particles, so the air gets to the tank clean and dry.

APPLICATIONS
DRYER desiccant breather can be used on hydraulic power units, lube and oil tanks, gearboxes, diesel fuel storage tanks, storage tanks for bio-degradable fluids. Industries that are successfully applying Air Conditioners include :

- steel industry	- aviation industry	- forestry	- ski lift
- paper industry	- cement industry	- tunneller	- Quarry

KONTROLLE
Durch die Feuchtigkeitsaufnahme verfärbt sich das Z-R Spezialgel im RMF Air Conditioner. Bei steigender Sättigung verfärben sich die Anzeigekörner von dunkelrot zu hellorange. Der optionale Verschmutzungsanzeiger zeigt an, wann der Luftfilter ausgetauscht werden sollte.

VORTEILE DES FILTERTROCKNER
- Verringerung der Verschmutzung durch Wasser, verlängert Lebensdauer des Öls und der Systemkomponenten
- Korrosionsvermeidung
- Verringerung von Störungen
- Steigerung der Lebensdauer der Maschine
- SENKUNG DER WARTUNGSKOSTEN

KONDENSATION IN OELBEHAELTERN
Hydraulik- und Schmieröl sollten absolut wasserfrei sein. Die meisten Oeltanks atmen, weshalb Wasser und Staubpartikel in das System gelangen. Temperaturschwankungen im Behälter bewirken, dass Wasserdampf kondensiert. Folge : Oxidation von Oel und erheblicher mechanischer Verschleiss des Systems.

FILTRIERUNG UND TROCKNEN : EIN VORGANG
Standard Luftfilter filtern nur einen begrenzten Anteil der Schmutzpartikel aus der Luft, lassen Wasserdampf jedoch durch. RM Air Conditioner filtern auf sehr effektive Weise sowohl Schmutzpartikel als auch Wasserdampf aus der Luft. Die Z-R Gelkörner in einem DRYER Air Conditioner entfeuchten die Luft vor dem Eintritt in die Oeltanks, wonach ein 3 µm absolut Glasfaserfilter die getrocknete Luft filtert. Dadurch ist die Luft, die letztlich in ihren Behälter gelangt, trocken und sauber zugleich.

ANWENDUNGEN
DRYER Luftentfeuchter werden unter anderem angewendet bei Hydraulikaggregaten, Getrieben und Diesellagertanks. Sie werden unter anderem erfolgreich verwendet in der :

- Stahlindustrie	- Papierindustrie	- Forstwerkzeuge	- Pistenfahrzeuge
- Zement / Betonindustrie	- Luftfahrtindustrie	- Bohrgeräte	- Steinbruch

RENIFLARDS ASSECHEURS D'AIR AVEC FILTRATION PARTICULAIRE
HYGROSCOPIC BREATHERS WITH PARTICULATE FILTRATION
TANK-LUFTENTFEUCHTER MIT FILTRIERUNG

DRYER

CARACTÉRISTIQUES | FEATURES | EIGENSCHAFTEN

N° Hifi	Element 3 µm *N° Hifi*	Z-R GEL *N° Hifi*	L 1 *mm*	L2 *mm*	D *mm*	G *BSP*	sw *mm*	Débit d'air Air flow Luftstrom *l/mn*	Stockage Storage Kapazität *cm³*	Poids Weight Gewicht *kg*
FS 502	**FSR 503**	**FSR 502**	150	-	96	¾" Fem./ Weib.	-	700	300	0.9
FS 501	**FSR 503**	**FSR 501**	210	-	96	¾" Fem./ Weib.	-	700	600	1.1
FS 503	**FSR 503**	**FSR 502**	160	20	96	¾" Male	32	700	300	1.2
FS 504	**FSR 503**	**FSR 501**	220	20	96	¾" Male	32	700	600	1.5
FS 500	**FSR 504**	**FSR 500**	256	30	128	1" ¼ Male	50	1500	1000	2.7
FS 507	**FSR 504**	**FSR 506**	366	30	128	1" ¼ Male	50	1500	2000	4.0

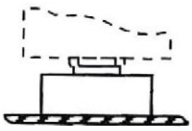

Embase 1 / Baseplate 1 / Grundplatte 1	N° Hifi
FS 501 / FS 502 / FS 503 / FS 504	KL92
FS 500 / FS 507	KL1202

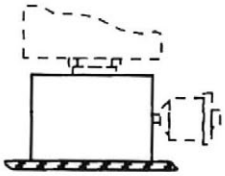

Embase 2 / Baseplate 2 / Grundplatte 2	N° Hifi
FS 501 / FS 502 / FS 503 / FS 504	KL95
FS 500 / FS 507	KL1205

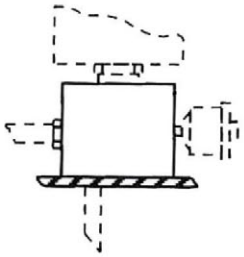

Embase 3 / Baseplate 3 / Grundplatte 3	N° Hifi
FS 501 / FS 502 / FS 503 / FS 504	KL91
FS 500 / FS 507	KL1201

Fixation de l'embase selon DIN 24557/2
Fixing the base DIN 24557/2
Fixieren der Basis DIN 24557/2

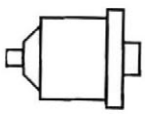

Indicateur / Indicator / Anzeige	N° Hifi
FS 501 / FS 502 / FS 503 / FS 504	ORM113
FS 500 / FS 507	

RENIFLARDS ASSECHEURS D'AIR AVEC FILTRATION PARTICULAIRE
HYGROSCOPIC BREATHERS WITH PARTICULATE FILTRATION
TANK-LUFTENTFEUCHTER MIT FILTRIERUNG

DRYER

CONDITIONNEURS D'AIR | AIR CONDITIONERS | FILTERTROCKNER

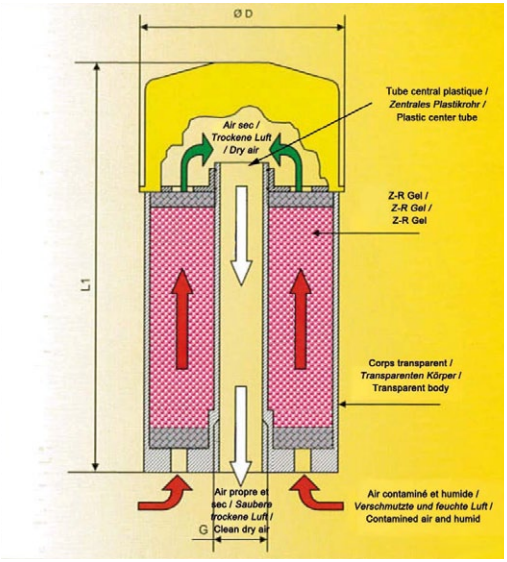

Série standard / Standard-Series / Standard Serie		
	FS 502	**FS 501**
Poids Total Total weight Gesamtgewicht	0.9 kg	1.1 kg
Volume des sels Volume of salt Volumen des Salzes	300 cm^3	600 cm^3
Rétention d'eau Water retention Wasserrückhaltevermögen	86 g	172 g
Débit d'air maximum Max airflow Maximaler Luftstrom	700 l/mn	
Sels dessicants Desiccating salts Austrocknendes Salz	Z-R gel 3-6 mn	
Z-R gel	Non toxique / Nontoxic / Ungiftig	
L1	150 mm	210 mm
D	Ø 96 mm	
G	¾" BSP Femelle / Female / Weiblich	

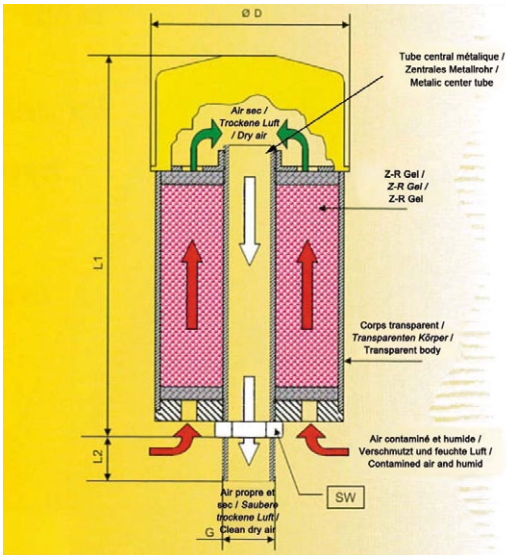

Série lourde / Heavy duty series / Schwere Baureihe				
	FS 503	**FS 504**	**FS 500**	**FS 507**
Poids Total Total weight Gesamtgewicht	1.2 kg	1.5 kg	2.7 kg	4.0 kg
Volume des sels Volume of salt Volumen des Salzes	300 cm^3	600 cm^3	1.000 cm^3	2.000 cm^3
Rétention d'eau Water retention Wasserrückhaltevermögen	86 g	172 g	288 g	576 g
Débit d'air maximum Max airflow Maximaler Luftstrom	700 l/mn		1.500 l/mn	
Sels dessicants Desiccating salts Austrocknendes Salz	Z-R gel 3-6 mn			
Z-R gel	Non toxique / Nontoxic / Ungiftig			
L1	160 mm	220 mm	256 mm	366 mm
L2	20 mm		30 mm	
D	Ø 96 mm		Ø 128 mm	
G	¾" BSP Male		1" ¼ BSP Male	
Sw	32 mm		50 mm	

SOMMAIRE
CONTENTS
INHALTSVERZEICHNIS

	Codification - Commentaires Codification - Comments Legende - Kommentare	1 - 12
	Applications machines de chantier Earth moving equipment applications Bau-, Spezialmaschinen- Anwendungen	13 - 708
	Applications moteurs - Filtres pour aération moteur Engine applications - Filters for engine breather Motoren- Anwendungen - Filter für Motorenlüftung	709 - 794
	Applications matériel d'élévation Lifting equipments applications Hebebühnen- Anwendungen	795 - 876
	Filtres habitacles Cabin air filters Kabinenfilter	877 - 948
	Filtres pour Aspirateurs - Balayeuses - Foreuses - Excavatrices Filters for Vacuum cleaners - Sweeper - Drill - Diggers Filters für Staubsauger - Kehrmaschinen - Bohrmaschinen - Saugbagger	949 - 972
	Filtres à carburant - Accessoires Fuel filter - Accessories Kraftstofffilter - Zubehöre	973 - 1058
	Filtres à air - Accessoires Air filters - Accessories Luftfilters - Zubehöre	1059 - 1098
	Filtres hydrauliques - Accessoires Hydraulic filters - Accessories Hydraulikfilter - Zubehöre	1099 - 1140
	Groupes de filtration Filtration unit Ölreinigungsgeräte	1141 - 1156
	Filtres pour circuit de refroidissement - Tests des liquides de refroidissement Cooling system filters - Coolant tests strips Filter für Kühlsystem - Kühlmittel- Testreifen	1157 - 1164
	Divers Miscellaneous Verschiedenes	1165 - 1182
	Recommandations générales General advices Allgemeine Hinweise **Trucs et astuces** Tricks and clever bits Tipps **Nos catalogues** Our catalogues Unsere Kataloge **Conditions générales de vente** General terms of sales Allgemeine Geschäftsbedingungen	1183 - 1196

HIFI FILTER®

www.hifi-filter.com

GROUPE DE FILTRATION HAUT DÉBIT
HIGH FLOW DIESEL FUEL FILTRATION UNIT HIFI FILTER
HOCHLEISTUNGS-FILTRATIONSEINHEIT FÜR DIESEL/GASÖL

GMN

DONNÉES TECHNIQUES | TECHNICAL DATA | TECHNISCHE ANGABEN

Capacité de pompage **Pumping capacity** **Pumpenleistung**	100 l/mn
Poids **Weight** **Gewicht**	59 kg
Moteur électrique **Motor** **Wechselstrommotor**	230 V - 50 Hz
Nature du fluide **Fluids** **Flüssigkeiten**	Gasoil - Diesel - Fuel
Largeur **Total width** **Gesamtbreite**	60 cm
Epaisseur **Depth** **Tiefe**	50 cm
Hauteur totale **Total height** **Gesamthöhe**	100 cm

N° Hifi : GMN 100S25A30P3
Ce groupe de filtration est équipé de :
- 1 tuyau d'aspiration en 1 " bsp avec crépine et clapet, longueur : 1,9 m
- 1 tuyau de refoulement en 1" bsp avec pistolet de distribution automatique longueur : 4 m
- 1 moteur électrique 230v avec interrupteur et protection adaptée pour utilisation en mobile dans tous lieux
- 1 pompe entraînée par le moteur électrique capable d'atteindre le débit de : 100 l/mn en distribution raccordement 1 "bsp
- 1 filtre complet séparateur d'eau Y FBO14DPL (équipé de sa cartouche - 25µm coalesceur/séparateur)
- 1 filtre complet absorbeur d'eau DAR 24550 Z (entrée/sortie 1 "1/2 bsp)+ cartouche SN 55023 (absorbeur d'eau – filtre 30 µm) + indicateur de colmatage : INR 040503 M
- 1 chariot roulant de manutention permettant un transport couché (pour une meilleure stabilité)

N° Hifi : GMN 100S25A30P3
This mobile filtration unit is equiped as follow :
- 1 off 1" bsb suction hose with strainer and valve, length : 1,9 m
- 1 off 1" bsp outlet hose with automatic supply nozzle. Length 4 m
- 1 off 230v electric motor with power switch and appropriate protection for mobile use in all places
- 1 off pump driven by the electric motor capable of supplying 100 l/min, 1" bsp connexion
- One complete filter water separator Y FBO14DPL (25µm coalescer/separator element included)
- 1 complete water absorbing filter DAR 24550 Z (IN/OUT 1 ½" bsp) + cartridge SN 55023 (water absorbing – 30µm filter) + clogging indicator INR 040503 M
- 1 rolling trolley that can be transported lying down for a better stability

N° Hifi : GMN 100S25A30P3
Die Filtrationseinheit besteht aus :
- 1 Ansaugschlauch L 1,9 m, 1 " bsp, mit Saugfilter und Sicherheitsklappe
- 1 Rücklaufschlauch L 4 m, 1" bsp, mit automatischer Tanksäulenpistole
- 230V Pumpenmotor mit Schalter "ein/aus" und Sicherheitsschalter für eine mobile Verwendung
- 1 Pumpe mit einer Leistung von: 100 l/min. (wenn 1" angeschlossen)
- 1 Wasserabscheider/Filtergehäuse Y FBO 14 DP-L (ausgestattet mit 25µm Coalescer / Separator)
- 1 Wasserabsorbierungsfilter-Gehäuse DAR 24550 Z (1 "1/2 bsp Anschluss)+ SN 55023 Filterpatrone (Wasseraufsaugung 30 µm) + Verschmutzungsanzeige : INR 040503 M
- Liegende, fahrbare Filtereinheit mit Lenkstange (erhöhte Stabilität)

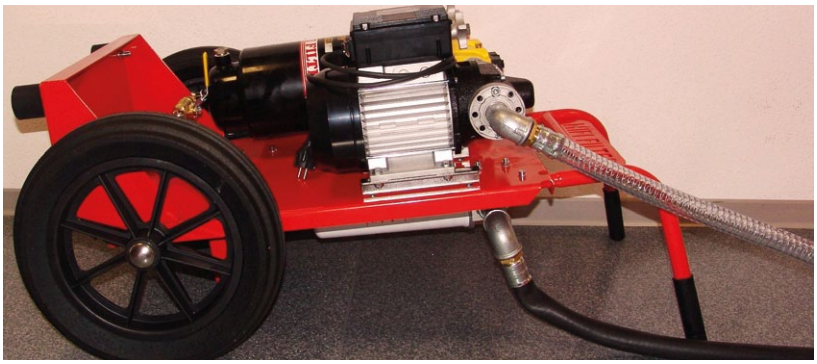

SOMMAIRE
CONTENTS
INHALTSVERZEICHNIS

	Codification - Commentaires Codification - Comments Legende - Kommentare	1 - 12
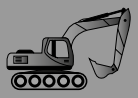	**Applications machines de chantier** Earth moving equipment applications Bau-, Spezialmaschinen- Anwendungen	13 - 708
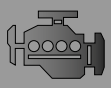	**Applications moteurs - Filtres pour aération moteur** Engine applications - Filters for engine breather Motoren- Anwendungen - Filter für Motorenlüftung	709 - 794
	Applications matériel d'élévation Lifting equipments applications Hebebühnen- Anwendungen	795 - 876
	Filtres habitacles Cabin air filters Kabinenfilter	877 - 948
	Filtres pour Aspirateurs - Balayeuses - Foreuses - Excavatrices Filters for Vacuum cleaners - Sweeper - Drill - Diggers Filters für Staubsauger - Kehrmaschinen - Bohrmaschinen - Saugbagger	949 - 972
	Filtres à carburant - Accessoires Fuel filter - Accessories Kraftstofffilter - Zubehöre	973 - 1058
	Filtres à air - Accessoires Air filters - Accessories Luftfilters - Zubehöre	1059 - 1098
	Filtres hydrauliques - Accessoires Hydraulic filters - Accessories Hydraulikfilter - Zubehöre	1099 - 1140
	Groupes de filtration Filtration unit Ölreinigungsgeräte	1141 - 1156
	Filtres pour circuit de refroidissement - Tests des liquides de refroidissement Cooling system filters - Coolant tests strips Filter für Kühlsystem - Kühlmittel- Testreifen	1157 - 1164
	Divers Miscellaneous Verschiedenes	1165 - 1182
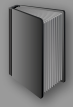	**Recommandations générales** General advices Allgemeine Hinweise **Trucs et astuces** Tricks and clever bits Tipps **Nos catalogues** Our catalogues Unsere Kataloge **Conditions générales de vente** General terms of sales Allgemeine Geschäftsbedingungen	1183 - 1196

HIFI FILTER®

www.hifi-filter.com

ANALYSES D'HUILES ET DE CARBURANTS
OILS AND FUELS ANALYSES
ÖLE UND KRAFTSTOFFE TESTS

Les analyses d'huile et de carburant sont importantes et peuvent être réalisées pour deux raisons principales :

1) La surveillance de vos matériels par l'analyse des fluides :
Huile moteur, huile hydraulique, carburants, etc… et dans tous les domaines d'activité. Des contrôles complémentaires tels que la ferrométrie, nous permettent également de surveiller le niveau d'usure d'un organe mécanique et de détecter toute usure anormale conduisant à une détérioration mécanique.

2) L'expertise de matériels après avarie dans le cadre d'actions de maintenance améliorative
Les laboratoires d'études et d'analyses à votre disposition vous permettent également de conserver une indépendance par rapport au monde des pétroliers et des constructeurs.

Nos objectifs :
Vous conseiller pour chaque machine une surveillance évolutive et adaptée :
- à sa technologie
- à son environnement
- à son utilisation
- à sa maintenance

The fuel and oil analysis are important and can be carried out for two principal reasons :

1) Your equipment survey through fluid analysis
Engine oil, hydraulic oil, fuel, etc… for all type of activities and applications. Additional cheks like ferrous particles content, will help determine the wearing level of a mechanical component which can indicate abnormal wear preventing expensive damages.

2) Material survey after damage to ameliorate maintenance
The study and analysis laboratories at your disposal also allow you a greater independence towards petroleum companies and OEM.

Our objectives :
To offer an adapted and evolutive survey for each machine
- as per its technology
- as per its environment
- as per its use
- as per its maintenance

Die Öl- und Treibstoffanalysen sind wichtig und können aus zwei Hauptgründen gemacht werden :

1) Die Überwachung Ihrer Materialien durch die Flüssigkeitsanalyse :
Motorenöl, hydraulisches Öl, Kraftstoffe usw.... und auf allen Tätigkeitsbereichen. Zusätzliche Kontrollen, wie zum Beispiel Eisenteilchen, erlauben uns ebenfalls das Abnutzungsniveau eines mechanischen Organes zu überwachen und jede anormale Benutzung festzustellen, die zu einer mechanischen Verschlechterung führt.

2) Materielle Übersicht nach der Beschädigung um Wartung zu verbessern
Die Laboratorien von Studien und von Analysen zu Ihrer Verfügung erlauben Ihnen ebenfalls, eine Unabhängigkeit hinsichtlich der Welt der Mineralölindustrie und der Konstrukteure beizubehalten.

Unsere Ziele :
Ihnen für jede Maschine eine entwicklungsfähige und angepaßte Überwachung zu offerieren
- an seiner Technologie
- an seiner Umwelt
- an seiner Benutzung
- an seiner Wartung

ANALYSES D'HUILES ET DE CARBURANTS
OILS AND FUELS ANALYSES
ÖLE UND KRAFTSTOFFE TESTS

N° HIFI :	ANO 100	ANN 100	ANN 200	ANH 100	ANH 101	ANH 102	ANH 103	ANH 200	ANH 201
Application Application Applikation	Huile moteur Oil motor Motor Oel	Gasoil Diesel oil Gazole	Gasoil Diesel oil Gazole	Hydraulique Hydraulic Hydraulik	Hydraulique Hydraulic Hydraulik	Hydraulique Hydraulic Hydraulik	Hydraulique Hydraulic Hydraulik	Réducteur compresseur - Compressor reduction - Kompressor Reduktion	Réducteur compresseur - Compressor reduction - Kompressor Reduktion
Volume nécessaire Required volume Nötiges Volumen	250 ml	250 ml	250 ml	250 ml	250 ml	250 ml	250 ml	250 ml	250 ml
La viscosité à 40°C Viscosity at 40°C Viskosität bei 40°C	X	X	X	X	X	X	X	X	X
La teneur en eau en ppm Watercontent in PPM Wassergehalt in PPM		X	X						
La teneur en eau % Watercontent % Wassergehalt %	X			X	X	X	X	X	X
La spectrométrie 20 élém. Spectrometry 20 elements Spektrometrie 20 Elemente	X	X	X	X	X	X	X	X	X
Teneur en insoluble Undissolvable part Unauflöslicher Teil				X	X	X	X	X	X
Point éclair vase clos Closed cup flash point Flammpunkt in geschlossenem Gefäss	X	X	X						
Dilution estimée Estimated Dilution Geschätzte Auflösung	X								
Cotation de la tache Dimensioning of spotsize Bemassung der Fleckengrösse	X								
Infrarouge moteur Infrared motor Infrarot Motor	X								
Quantifieur de particules Particle mass counter Partikelmengenmesser	X								
Comptage de particules avec indication de la classe de propreté / Particle meter with purity indicator / Partikelzähler mit Reinheits-Klassenanzeiger					X		X		
Ferrométrie Ferrometry Ferrometrie						X	X		X
Oxydation combustible Fuel oxidation Brennstoff Oxidation		X	X						
Point de trouble Point of contamination Zeitpunkt der Verunreinigung									
Test bactériologique Bacteriological test Bakteriologiescher Test			X						
Aspect Aspect Aspekt		X	X						
Couleur des carburants Fuel colors Brennstoff Farben		X	X						

ABSORBANTS
ABSORBENTS
ABSORPTIONSMITTEL

	Gammes - Range - Bandbreite			
	G	B	W	C
	Gris : Tous liquides (solubles, vernis, diluants, peintures, eau…)	**Bleu ou Blanc :** Hydrocarbures = Hydrophobe et oléophile (Huiles, graisses et ses dérivés hormis l'eau)		**Jaune :** Chimiques (PH 1 à 3 pour les acides)
	Gray : All liquids (dissolvable, varnish, thinner, paint, water)	**Blue or White :** Hydrocarbon= water-repellent and oleophilic(oil, grease and derivatives except water)		**Yellow :** Chemical substances (PH 1-3 for acids)
	Grau : Alle Flüssigkeiten (auflösbar, Lackmittel, Verdünnungsmittel, Farbe, Wasser…)	**Blau oder weiss :** Kohlenwasserstoff = Hydrophob und Oleophil (Öle, Fette und deren Derivate, ausgenommen Wasser)		**Gelb :** Chemikalien (PH 1 bis 3 für die Säuren)

Simple ou double épaisseur
- Simple épaisseur : capacité d'absorption moindre (préventions, égoutures...).
- Double épaisseur : capacité d'absorption supérieure (traitement de pollution).

Single or double thickness
- Single thickness: lower preventive capacity of absorption drippings...
- Double thickness: higher capacity of absorption (pollution treatment).

Einfache oder doppelte Dicke
- Einfache Dicke: geringe Absorptionskapazität (triefend)...
- Doppelte Dicke: hohe Absorptionskapazität (Verschmutzungsbehandlung).

ABSORBANTS
ABSORBENTS
ABSORPTIONSMITTEL

MÉDIAS ABSORBANTS | ABSORBENT MEDIA | ABSORPTIONSMEDIA

	Caractéristiques Characteristics Eigenschaften	Dimensions Abmessungen	Unité(s) Unit(s) Einheiten	Absorption* *L*	*N° Hifi*	*N° Hifi*	*N° Hifi*
CARTON DÉVIDOIR AVEC ROULEAU - DISPENSER BOX WITH REEL - SPENDER-BOX MIT ROLL							
	Double épaisseur Double thickness Doppelte Dicke	25 m x 40 cm	1	48	AB CDG01	-	-
FEUILLES - SHEETS - BLÄTTER							
	Simple épaisseur Simple thickness Einfache Dicke	40 x 50 cm	200	135	AB FEG01	AB FEW01	AB FEC01
	Double épaisseur Double thickness Doppelte Dicke	40 x 50 cm	100	100	AB FEG02	AB FEW02	AB FEC02
	Spécial Maritime Spécial Maritime Für Bootswerften/Schifffahrt	40 x 50 cm	100	113	-	AB FEW03	-
	Double épaisseur Double thickness Doppelte Dicke	30 x 30 cm	25	13	-	AB FEW04	-
ROULEAUX - ROLLS - ROLLEN							
	Haute résistance High resistance Hohe Widerstandsfähigkeit	40 m x 80 cm	1	162	AB RLG01	AB RLB01	-
		40 m x 40 cm	1	81	AB RLG02	AB RLB02	-
BOUDINS - FLANGES - SCHLANGEN							
	Boudins Flanges Schlangen	Ø 8 cm x 3 m	1	17.5	AB BDG01	AB BDW01	-
		Ø 8 cm x 18 m découpable / cuttable	1	105	AB BDG02	-	-
TAPIS - CARPET - TEPPICH							
	Double épaiss. - Film étanche Double thickness - Waterproof wrap Doppelte Dicke - Sperrschicht	80 cm x 60 cm	20	49	AB TPG01	AB TPW01	
BARRAGES - DAMS - EINDÄMMUNGEN (SPERREN)							
	Barrages Dams Eindämmungen	Ø 13 cm x 3 m	4	231	-	AB BRW01	-
		Ø 13 cm x 5 m	2	191	-	AB BRW02	-
		Ø 20 cm x 3 m	4	456	-	AB BRW03	-
		Ø 20 cm x 5 m	2	378	-	AB BRW04	-
COUSSINS & SURFÛTS - CUSHIONS & DRUM TOP - KISSEN & ÜBERFÄSSER							
	Coussins pour fosse Cushions for pit Kissen für Grube	Ø 20 x 45 cm	1	20	-	AB CSW01	-
	Pour fûts 200/220 L For drums 200 / 220 L Für Fässer von 200/220 L	Ø 56 cm	1	1.3	AB SFG01	-	-

* Le volume d'absorption (en L) est donné à titre indicatif et peut varier sensiblement.
* The Absorption Capacity (in Liter) is indication only and could change considerably.
* Das Absorptionsvolumen (in Liter) dient als Angabe und kann beträchtlich variieren.

ABSORBANTS
ABSORBENTS
ABSORPTIONSMITTEL

ABSORBANTS MINÉRAUX ET VÉGÉTAUX | MINERAL AND VEGETABLE BASED ABSORBENTS | MINERALISCHE UND PFLANZLICHE ABSORPTIONSMITTEL

Caractéristiques Characteristics Eigenschaften	Conditionnement Contidioning Verpackung	Poids / Volume Weight / Volume Gewicht / Volumen	*N° Hifi*	*N° Hifi*
TERRE DE DIATOMÉE - DIATOMACEOUS EARTH - KIESELERDE				
Homologuée usage routier - routes, usines, aéroport, ateliers... Homologated for roads, plants, airports, workshops... Homologiert für Strasse - Werke - Flughafen - Werkstätte...	bag	10 kg	SVP 01000 DIA	-
		20 kg	SVP 02000 DIA	-
ATTAPULGITE - ALUMINIUM/MAGNESIUMHYDRAT				
Homologuée usage routier - intérieur / extérieur Homologated for roads, interior and exterior Homologiert für Strasse, Innen- und Aussenanwendung	bag	10 kg	SVP 01000 ATA	-
		20 kg	SVP 02000 ATA	-
ABSORBANT VÉGÉTAL IGNIFUGÉ - FIREPROOF VEGETABLE ABSORBENT - PFLANZLICHES FEUERFESTES ABSORPTIONSMITTEL				
Utilisation en milieu industriel - biodégradable Industrial application - biodegradable Anwendung im industriellen Bereich - biologisch abbaubar		30 L	SVL 03000 VIG	-
	bag	40 L	SVL 04000 VIG	-
Agréé alimentaire Nutrition approved Für Lebensmittelbereich homologiert	bag	40 L	SVL 04000 VIA	-
ABSORBANT VÉGÉTAL HYDROCARBURES - HYDROCARBON VEGETABLE ABSORBENT - PFLANZENÖL ABSORBIERENDER KOHLENWASSERSTOFF				
Milieux naturels - sur sols comme sur eau Natural environment - on water and on ground Natürliche Umgebung - auf dem Boden wie auf Wasser	bag	50 L	-	SVL 05000 VIW
SEPIOLITE - MAGNESIUMHYDRAT (MEERSCHAUM)				
Utilisation dans les usines, aéroports, ateliers, bateaux... Application for plants, airports, workshops and marine... Verwendung in Werken, Flughäfen, Werkstätten und Schiffen...	bag	20 kg	SVP 02000 SEP	-
TOURBE ABSORBANTE HYDROFUGE - WATER-REPELLENT ABSORBENT PEAT - WASSERABSTOSSENDES BINDEMITTEL				
Intérieur / extérieur - sur sols comme sur eau Interior and exterior - on water and on ground Innen- und Aussenanwendung - auf dem Boden wie auf Wasser	bag	50 L	-	SVL 05000 TOU

KITS D'INTERVENTION D'URGENCE | EMERGENCY INTERVENTION KIT | NOTFALL-EINSATZ SET

	Contenu	Content	Inhalt	Absorption *L*	Tous liquides* All liquids* Alle Flüssigkeiten* *N° Hifi*
SAC HOUSSE PVC - PVC BAG COVER - ABDECKUNG AUS PLASTIK					
	- 30 feuilles 30 x 30 cm - 1 boudin Ø 8 x 120 cm - 5 essuyeurs 32 x 40 cm - 1 paire de gants - 2 sacs de récupération 30 L	- 30 sheets 30 x 30 cm - 1 flange Ø 8 x 120 cm - 5 wipes 32 x 40 cm - 1 pair of gloves - 2 collecting bags 30 L	- 30 Blätter 30 x 30 cm - 1 Schlange Ø 8 x 120 cm - 5 Matten 32 x 40 cm - 1 Paar Schutzhandschuhe - 2 Säcke zu 30 l	20	AB KTG20 *(330x320x180 mm)* *(1.425 kg)*
	- 35 feuilles 40 x 50 cm - 2 boudins Ø 8 x 120 cm - 10 essuyeurs 32 x 38 cm - 1 paire de gants - 2 sacs de récupération 50 L	- 35 sheets 40 x 50 cm - 2 flanges Ø 8 x 120 cm - 10 wipes 32 x 38 cm - 1 pair of gloves - 2 collecting bags 50 L	- 35 Blätter 40 x 50 cm - 2 Schlangen Ø 8 x 120 cm - 10 Matten 32 x 38 cm - 1 Paar Schutzhandschuhe - 2 Säcke zu 50 l	50	AB KTG50 *(570x470x230 mm)* *(2.765 kg)*
	- 50 feuilles 40 x 50 cm - 2 boudins Ø 8 x 120 cm - 1 coussin 40 x 40 cm - 10 essuyeurs 32 x 38 cm - 1 paire de gants - 3 sacs de récupération 50 L	- 50 sheets 40 x 50 cm - 2 flanges Ø 8 x 120 cm - 1 cushion 40 x 40 cm - 10 wipes 32 x 38 cm - 1 pair of gloves - 3 collecting bags 50 L	- 50 Blätter 40 x 50 cm - 2 Schlangen Ø 8 x 120 cm - 1 Kissen 40 x 40 cm - 10 Matten 32 x 38 cm - 1 Paar Schutzhandschuhe - 3 Säcke zu 50 l	70	AB KTG70 *(520x480x280 mm)* *(5.300 kg)*
CAISSE AVEC ROULETTES - BOX WITH WHEELS - KISTE MIT RÄDERN					
	- 300 feuilles 40 x 50 cm - 2 rouleaux 0.40 x 40 m - 10 boudins Ø 8 x 300 cm - 20 coussins 40 x 40 cm - 50 essuyeurs 32 x 38 cm - 2 paires de gants - 1 paire de lunettes - 1 combinaison - 16 Sacs de récup. 100 L	- 300 sheets 40 x 50 cm - 2 rolls 0.40 x 40 m - 10 flanges Ø 8 x 300 cm - 20 cushion 40 x 40 cm - 50 wipes 32 x 38 cm - 2 pairs of gloves - 1 pair of goggles - 1 overall - 16 collecting bags 100L	- 300 Blätter 40 x 50 cm - 2 Rollen 0.40 x 40 m - 10 Schlangen Ø 8 x 300 cm - 20 Kissen 40 x 40 cm - 50 Matten 32 x 38 cm - 2 Paar Schutzhandschuhe - 1 Brille - 1 Kombianzug - 16 Säcke zu 100 l	800	AB KTG800
BIG BAG FILTRANT - BIG FILTERING BAG - GROSSER TASCHEN-FILTER					
	Big bag filtrant 150 µm. Toile en polypropylène ventilée 180 gr/m² (Traitement anti-UV).	Big filtering bag 150 µm. Ventilated 180 gr/m2 polypropylene cloth (treated anti UV)	Grosser Taschen-Filter 150 µm aus belüftetem Polypropylen 180 gr/ m² (Anti-UV behandelt)	-	PL 1633 *(950x950x1100 mm)*
	Support big bag avec bac de rétention 225 L.	Big bag stand	Halterung für Grossen Taschen Filter	-	SUPBIGBAG (sans roulette) SUPBIGBAGARL (avec roulette)

* Sur demande, kits spécifiques applications hydrocarbures et produits chimiques.
* On request: specific kits for hydrocarbon applications and chemical products
* Auf Wunsch: Spezifische Kits für Kohlenwasserstoff-Anwendungen und chemische Produkte.